CONFIDENTIAL! All rights reserved. Reproduction and processing in any form whatever is not permittet without written authority of LEVO AG.

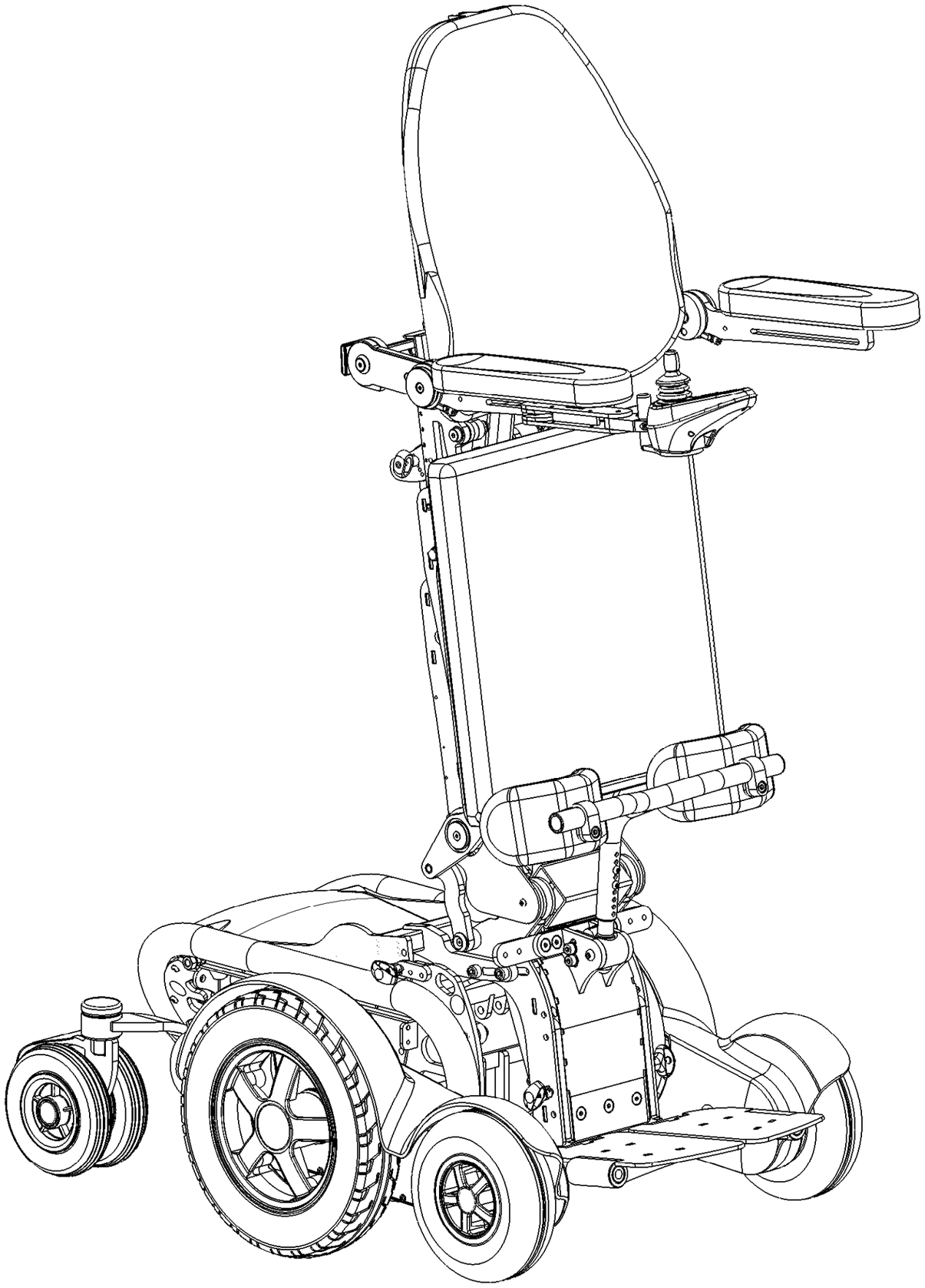

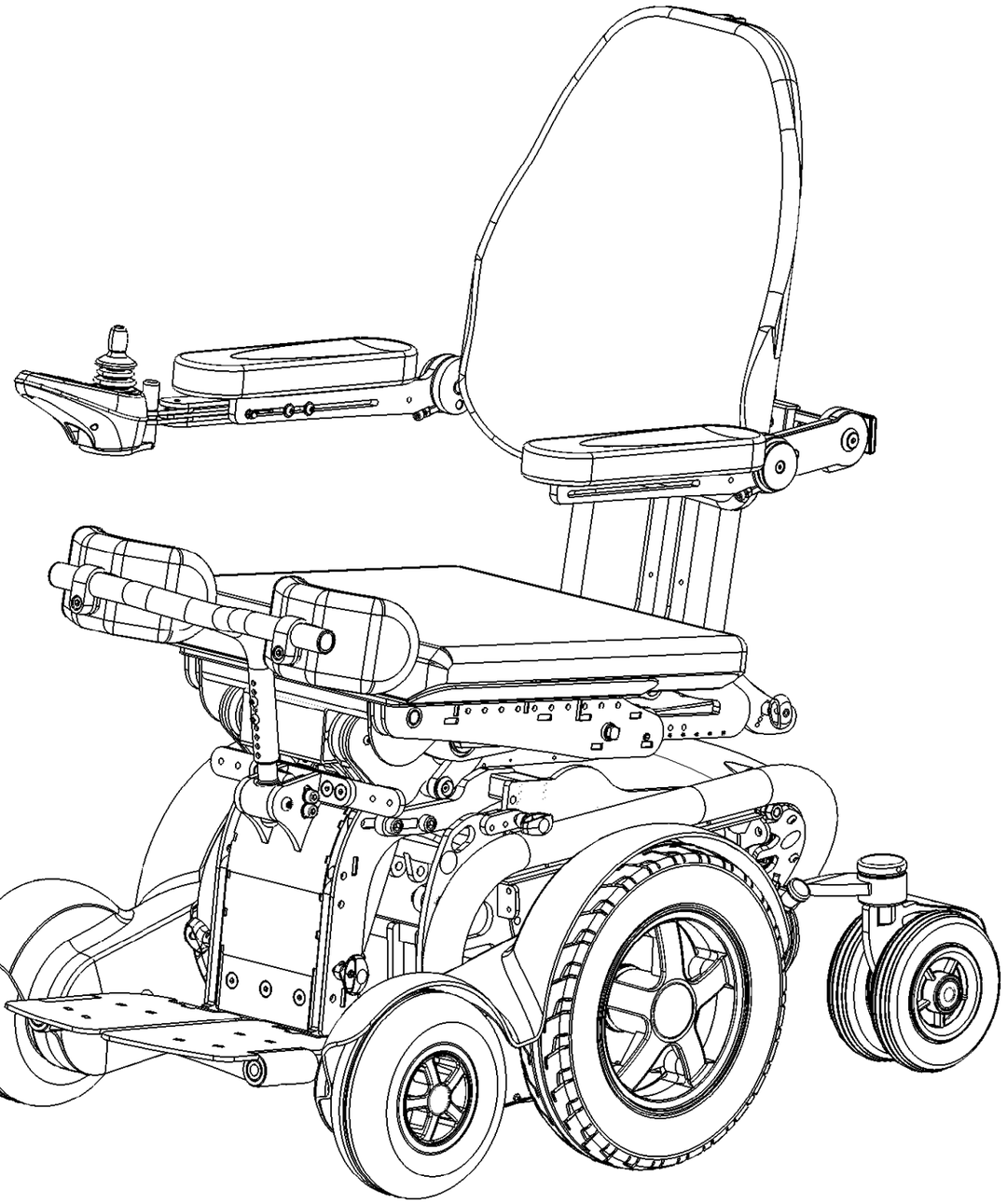

Erstellt *Prepared*	23.02.2009	PW	Benennung */ Description* C3	
Geändert *Modified*		-		
Gepr./Freig. *Approved*	01.04.2009	TN		
Status *Status*				
LEVO AG CH-5610 Wohlen www.levo.ch			Rollstuhl *Wheelchair* C3	Artikelnummer *Art. no.* 50.072.0000 / Blatt / Anz *Sheet / no. of* 1 / 1 / Index / *Rev.*

VERTRAULICH! Dieses Dokument ist unser geistiges Eigentum. Es darf ohne unsere ausdrückliche Genehmigung weder kopiert, vervielfältigt oder verwertet, noch an Dritte weitergegeben werden. © LEVO AG

CONFIDENTIAL! All rights reserved. Reproduction and processing in any form whatever is not permittet without written authority of LEVO AG.

VERTRAULICH! Dieses Dokument ist unser geistiges Eigentum. Es darf ohne unsere ausdrückliche Genehmigung weder kopiert, vervielfältigt oder verwertet, noch an Dritte weitergegeben werden. © LEVO AG

Sitzhöhe / seat hight 54cm
30.103.8270

10.029.4416

30.103.6830

Sitzhöhe / seat hight 48
30.103.8390

10.030.5012

10.004.1019

30.103.7200

X

30.103.0650

02.001.7253

31.720.0400

Y

30.103.8040

LEVO C3

02.072.0270

30.103.6800

02.072.0050

02.072.0060

30.103.7670

10.050.0243

10.005.8812

*1

31.720.0650
Only for tilt in space!

**2

02.001.7222

10.003.2812

30.103.7800

Nur für Standard nicht für Tilt in Space!
Only for standard not for tilt in space!

02.001.7254

30.103.7030

X

10.007.2519

02.001.1041

02.001.7208

*1: 0 - max.6
no pressing between
02.072.0050 and
103.839 / 827

**2: mountig washers variable
accordant the situation
mounting all washers anytime

Tilt in Space

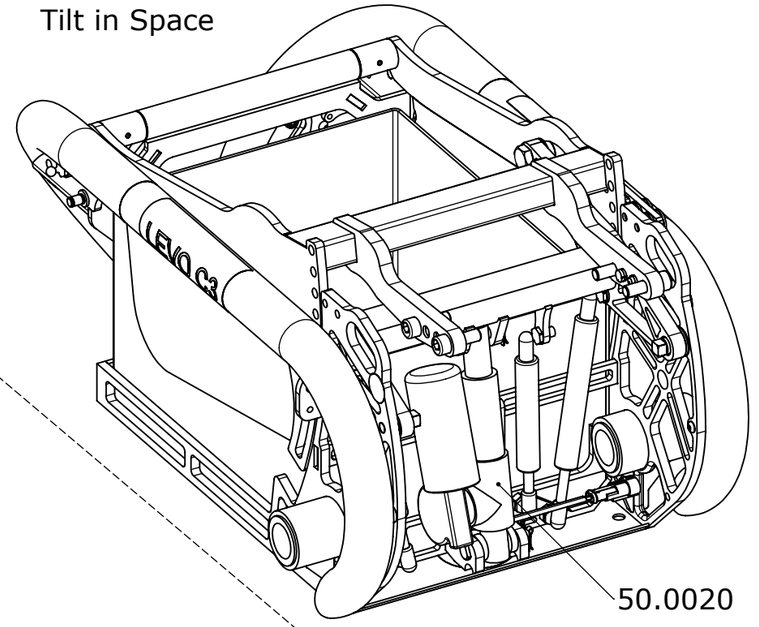

50.0020

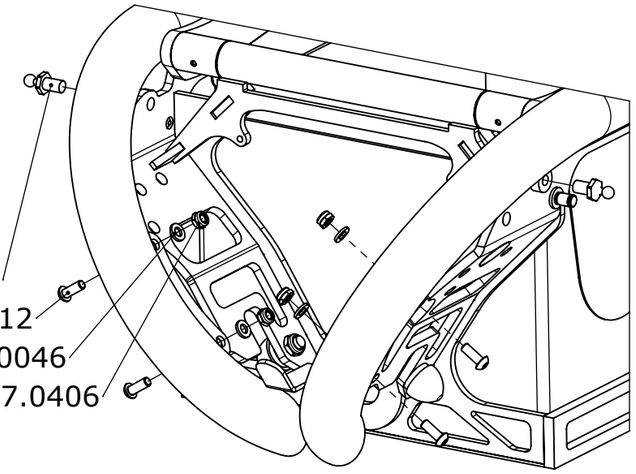

02.001.1041

10.007.8612

10.050.0046

10.057.0406

30.103.0650

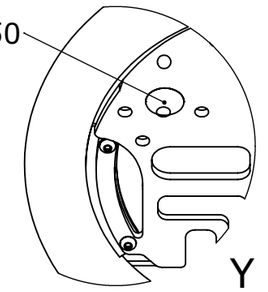

Y

Ab Stuhl-Serienummer: 913 xxx

Erstellt *Prepared*	25.02.2010	PW	Benennung / *Description*
Geändert *Modified*	28.02.2011	PW	Grundchassis komplett 2010
Gepr./Freig. *Approved*	28.02.2011	TN	Base frame coplete 2010
Status *Status*			

LEVO.ch THE EXPERTS IN STANDING

LEVO AG
CH-5610 Wohlen
www.levo.ch

Rollstuhl *Wheelchair*: C3

Artikelnummer *Art. no.*: 50.072.0011

Blatt / Anz *Sheet / no. of*: 1 / 1

Index / *Rev.*: B

CONFIDENTIAL! All rights reserved. Reproduction and processing in any form whatever is not permittet without written authority of LEVO AG.

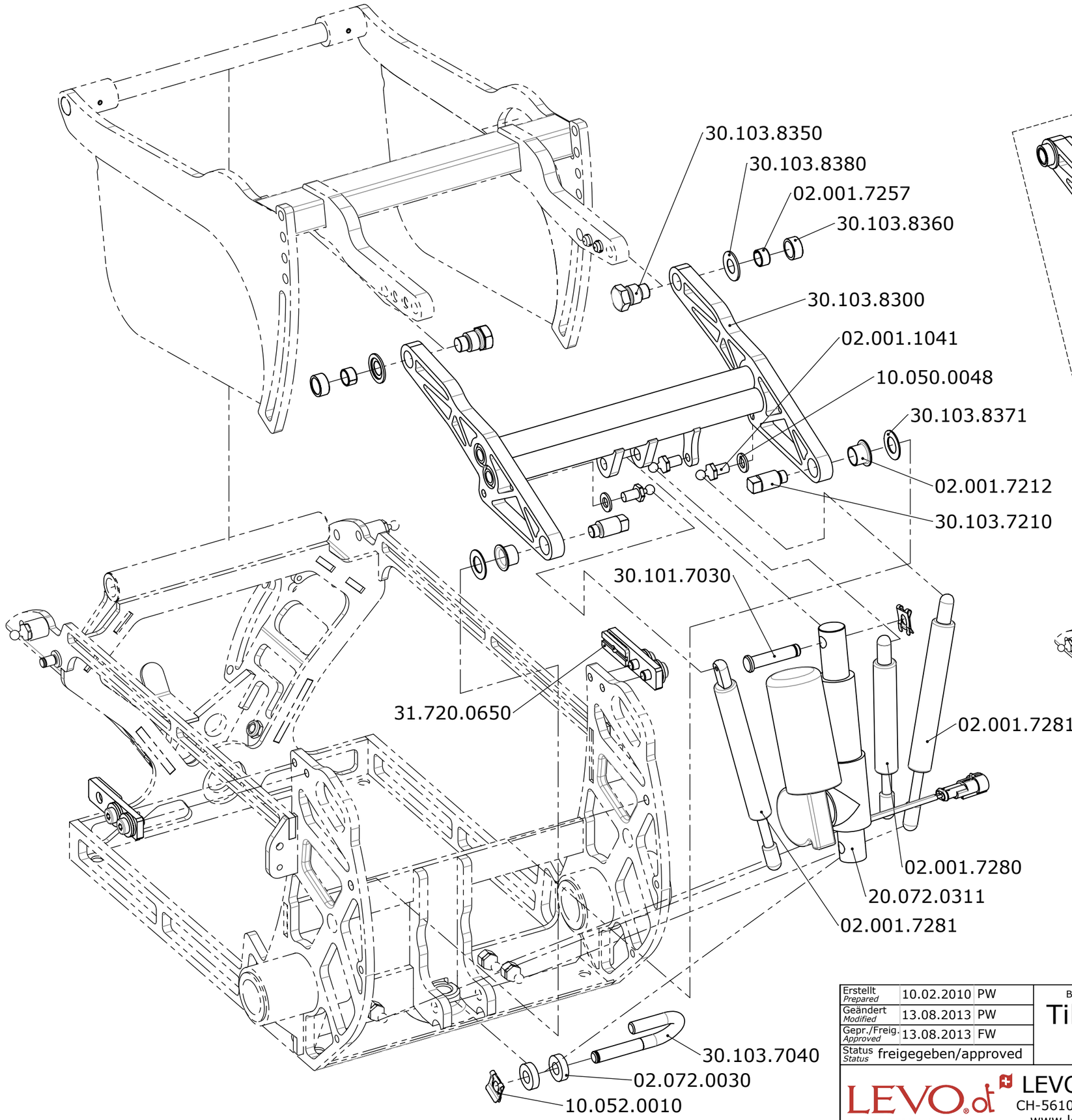

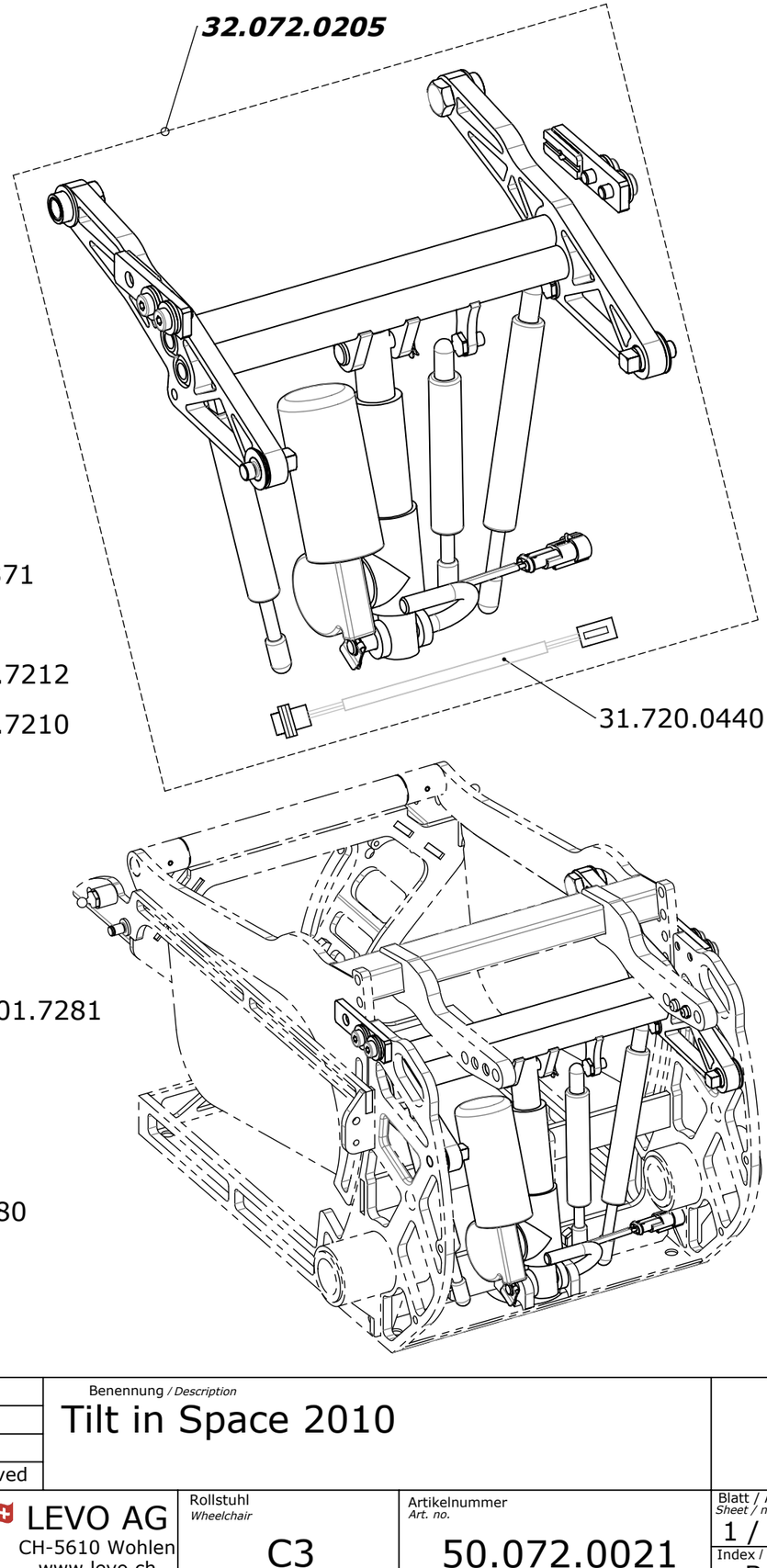

Erstellt *Prepared*	10.02.2010	PW
Geändert *Modified*	13.08.2013	PW
Gepr./Freig. *Approved*	13.08.2013	FW
Status *Status*	freigegeben/approved	

Benennung / *Description*

Tilt in Space 2010

LEVO.ch THE EXPERTS IN STANDING

LEVO AG
CH-5610 Wohlen
www.levo.ch

Rollstuhl *Wheelchair*: C3

Artikelnummer *Art. no.*: 50.072.0021

Blatt / Anz *Sheet / no. of*: 1 / 1

Index / *Rev.*: B

VERTRAULICH! Dieses Dokument ist unser geistiges Eigentum. Es darf ohne unsere ausdrückliche Genehmigung weder kopiert, vervielfältigt oder verwertet, noch an Dritte weitergegeben werden. © LEVO AG

CONFIDENTIAL! All rights reserved. Reproduction and processing in any form whatever is not permittet without written authority of LEVO AG.

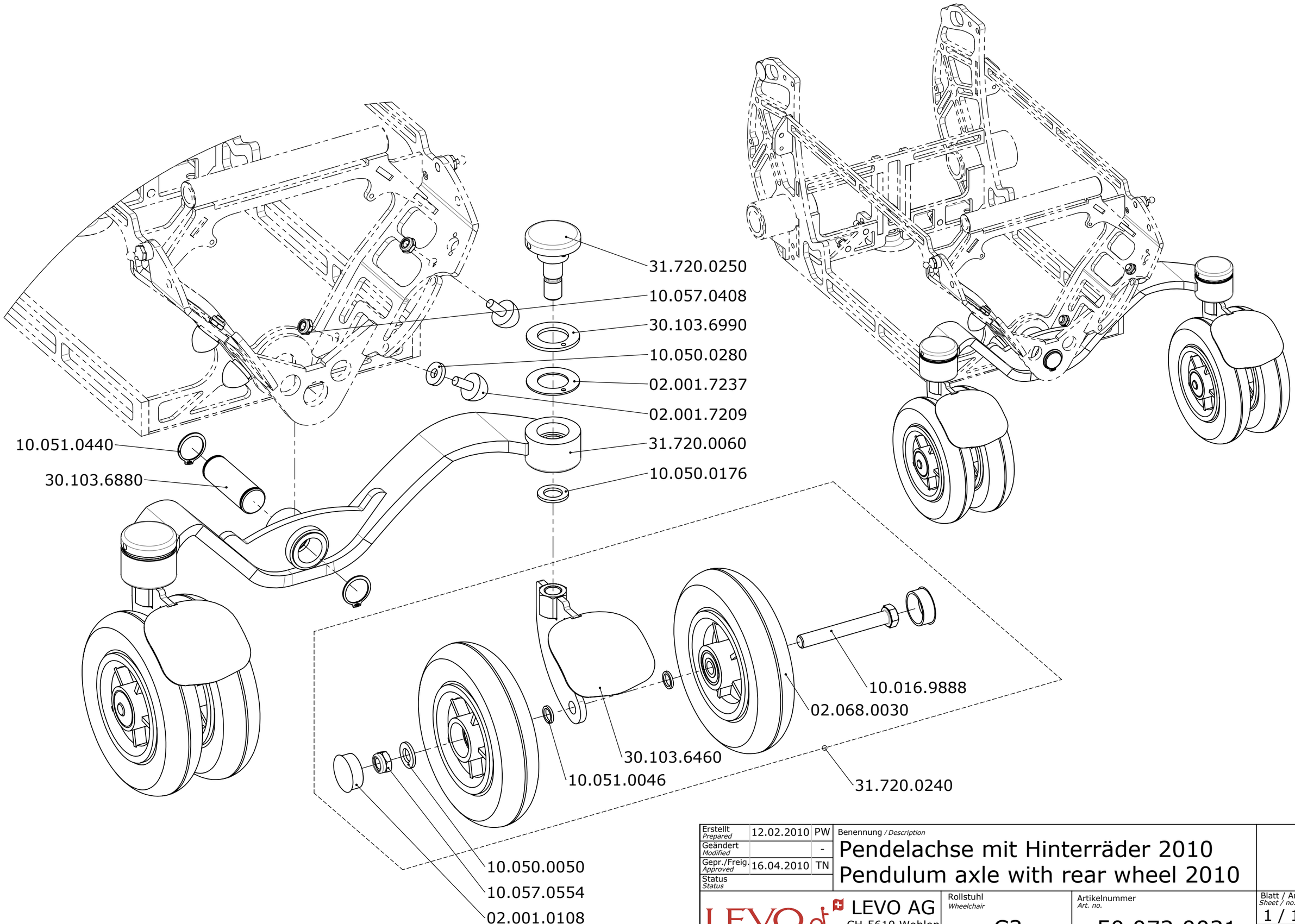

Erstellt *Prepared*	12.02.2010	PW	Benennung / *Description*
Geändert *Modified*		-	Pendelachse mit Hinterräder 2010 Pendulum axle with rear wheel 2010
Gepr./Freig. *Approved*	16.04.2010	TN	
Status *Status*			

LEVO AG
CH-5610 Wohlen
www.levo.ch

Rollstuhl *Wheelchair*: C3

Artikelnummer *Art. no.*: 50.072.0031

Blatt / Anz *Sheet / no. of*: 1 / 1

Index / *Rev.*

VERTRAULICH! Dieses Dokument ist unser geistiges Eigentum. Es darf ohne unsere ausdrückliche Genehmigung weder kopiert, vervielfältigt oder verwertet, noch an Dritte weitergegeben werden. © LEVO AG

CONFIDENTIAL! All rights reserved. Reproduction and processing in any form whatever is not permittet without written authority of LEVO AG.

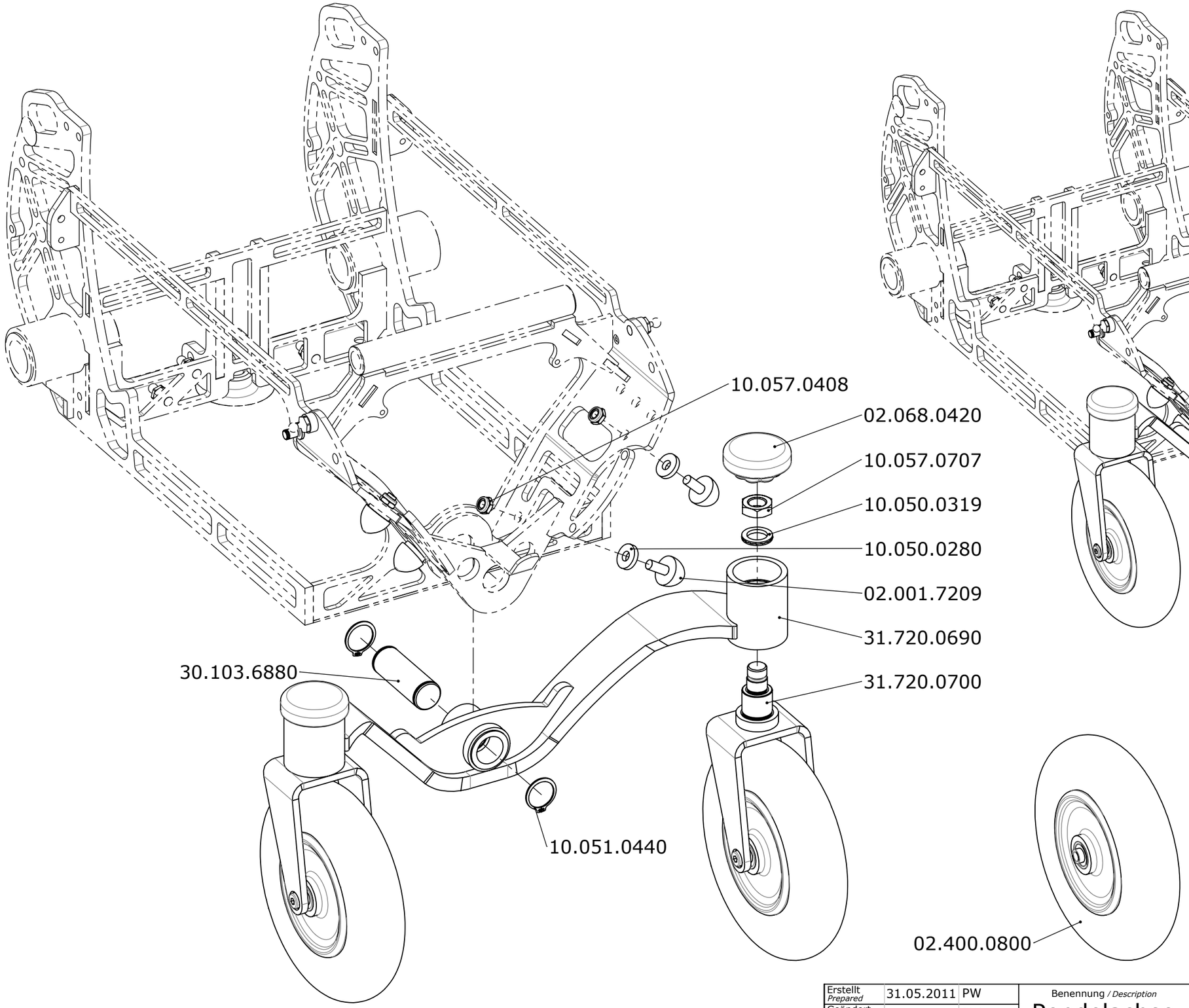

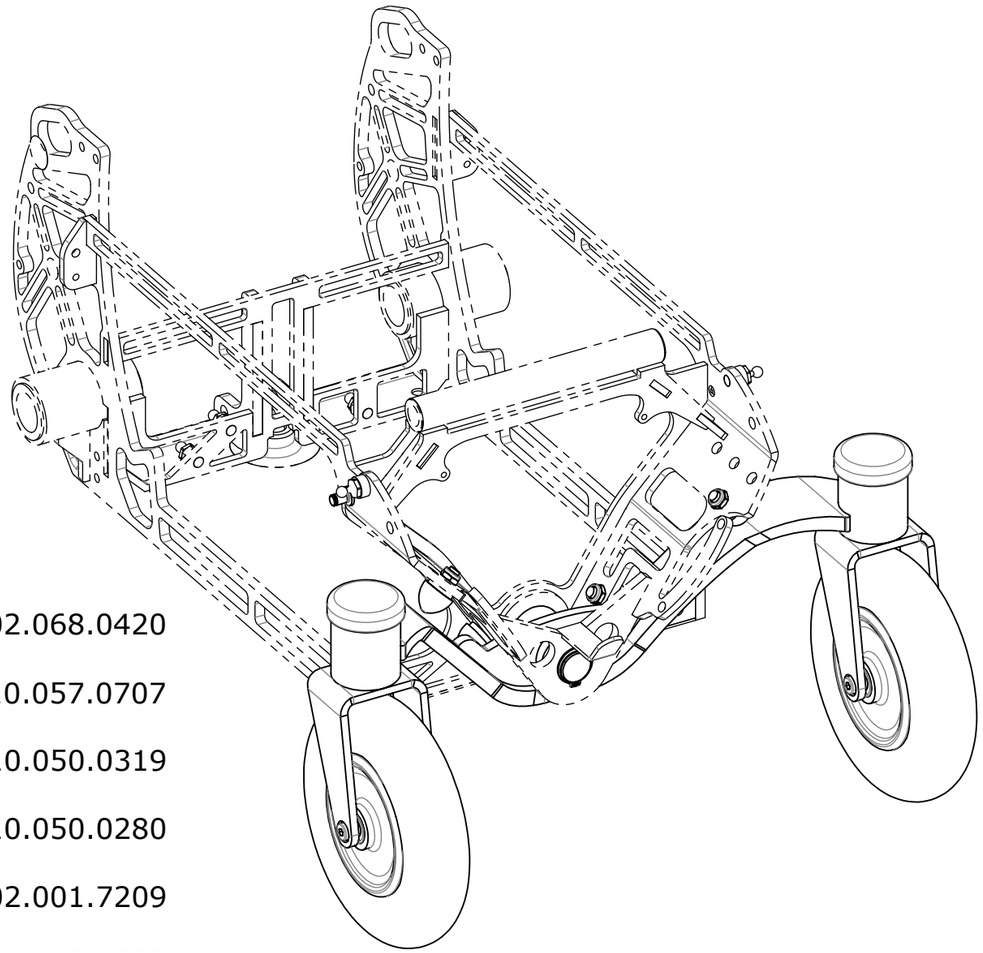

Erstellt *Prepared*	31.05.2011	PW	
Geändert *Modified*	21.10.2011	PW	
Gepr./Freig. *Approved*	21.10.2011	BM	
Status *Status*			

Benennung / *Description*

Pendelachse mit Hinterräder 8" 2011
Pendulum axle with rear wheel 8" 2011

LEVO AG
CH-5610 Wohlen
www.levo.ch

THE EXPERTS IN STANDING

Rollstuhl *Wheelchair*: C3

Artikelnummer *Art. no.*: 50.072.0032

Blatt / Anz *Sheet / no. of*: 1 / 1

Index / *Rev.*: C

VERTRAULICH! Dieses Dokument ist unser geistiges Eigentum. Es darf ohne unsere ausdrückliche Genehmigung weder kopiert, vervielfältigt oder verwertet, noch an Dritte weitergegeben werden. © LEVO AG

CONFIDENTIAL! All rights reserved. Reproduction and processing in any form whatever is not permittet without written authority of LEVO AG.

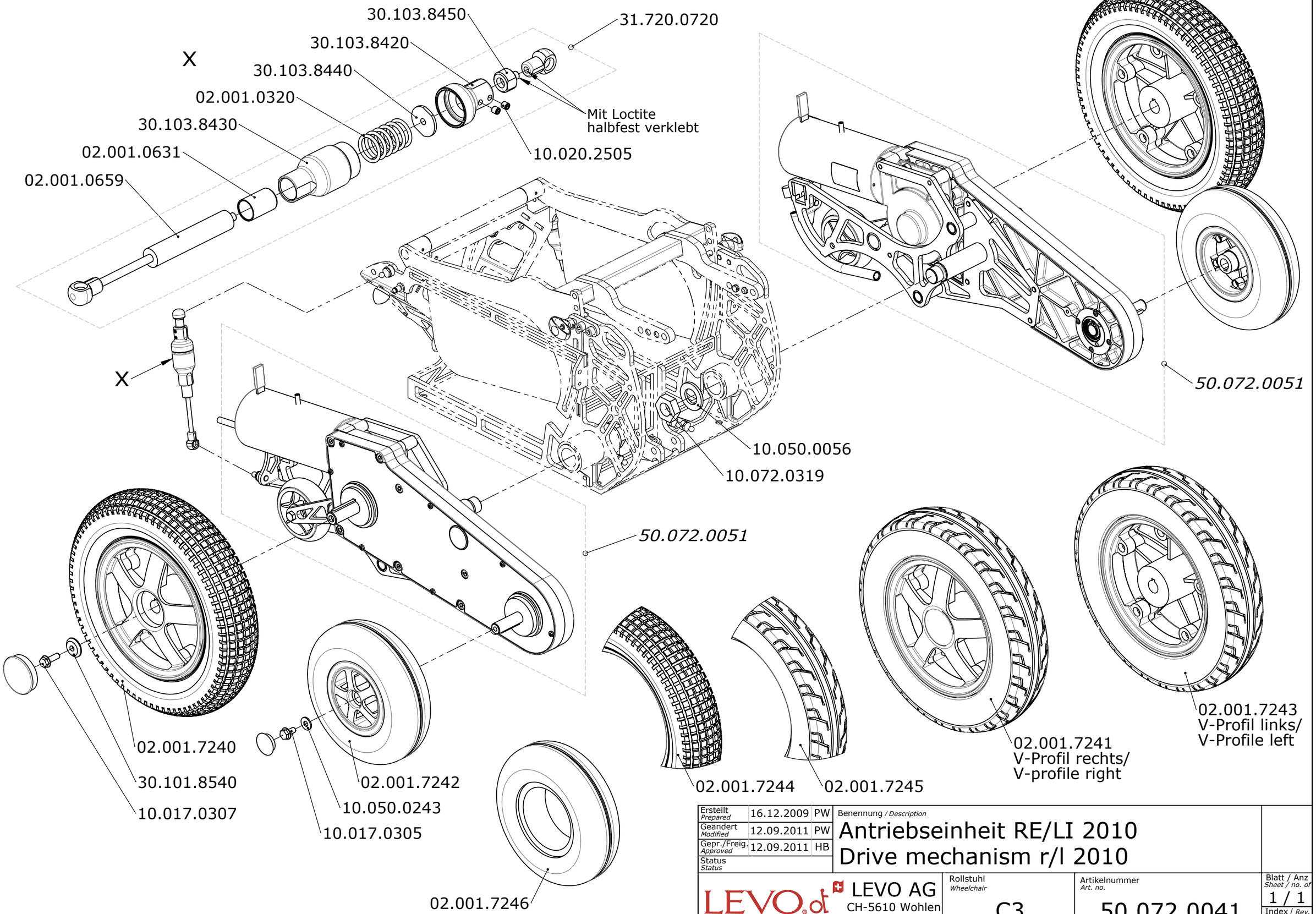

Erstellt *Prepared*	16.12.2009	PW
Geändert *Modified*	12.09.2011	PW
Gepr./Freig. *Approved*	12.09.2011	HB
Status *Status*		

Benennung / *Description*

Antriebseinheit RE/LI 2010
Drive mechanism r/l 2010

LEVO AG
CH-5610 Wohlen
www.levo.ch

Rollstuhl *Wheelchair*: C3

Artikelnummer *Art. no.*: 50.072.0041

Blatt / Anz *Sheet / no. of*: 1 / 1

Index / *Rev.*: D

VERTRAULICH! Dieses Dokument ist unser geistiges Eigentum. Es darf ohne unsere ausdrückliche Genehmigung weder kopiert, vervielfältigt oder verwertet, noch an Dritte weitergegeben werden. © LEVO AG

CONFIDENTIAL! All rights reserved. Reproduction and processing in any form whatever is not permittet without written authority of LEVO AG.

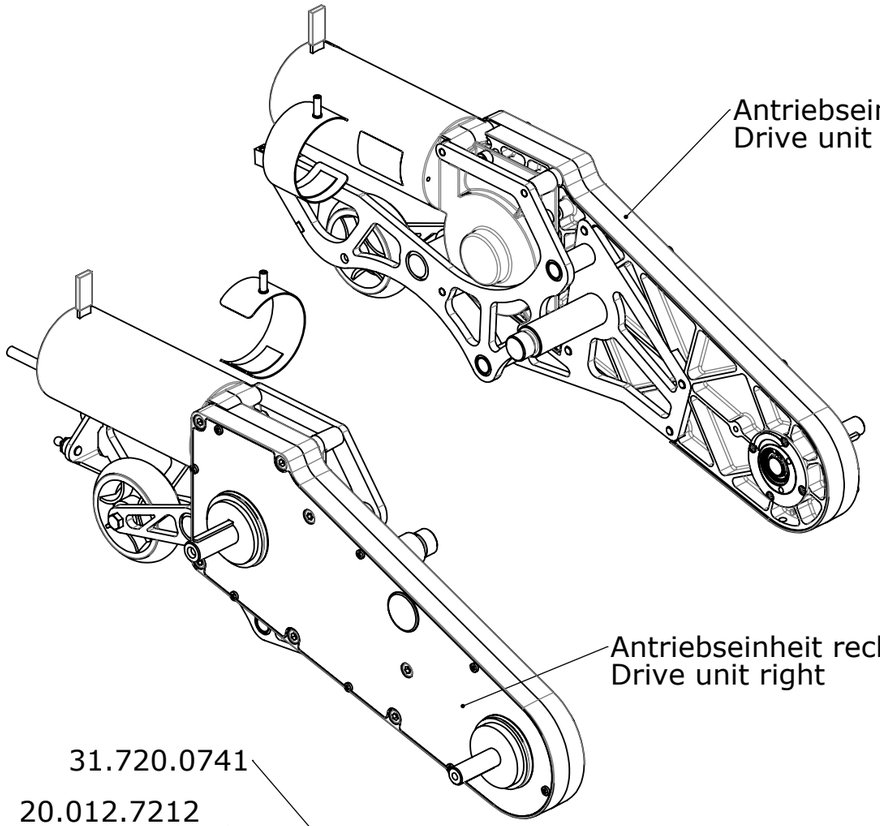

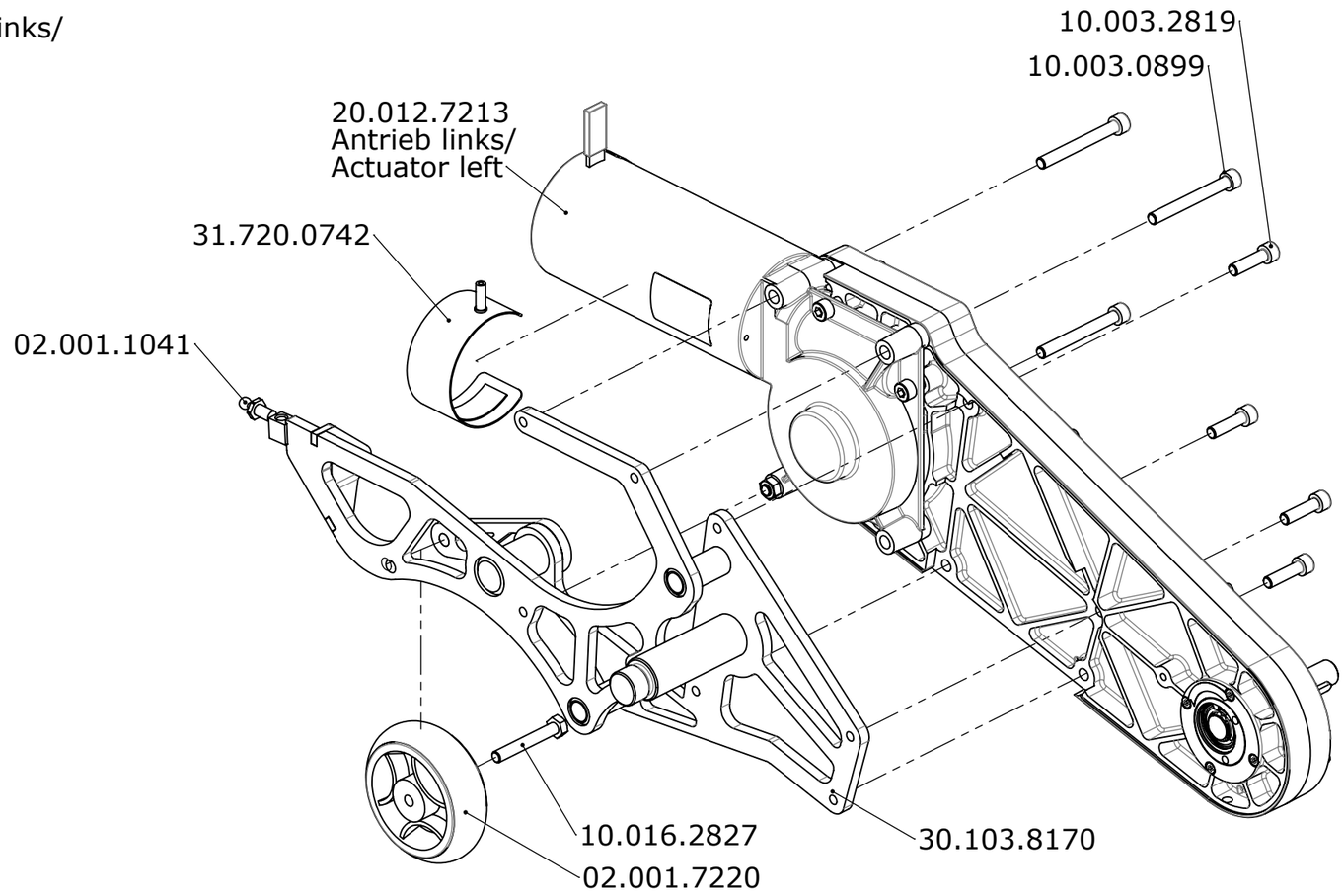

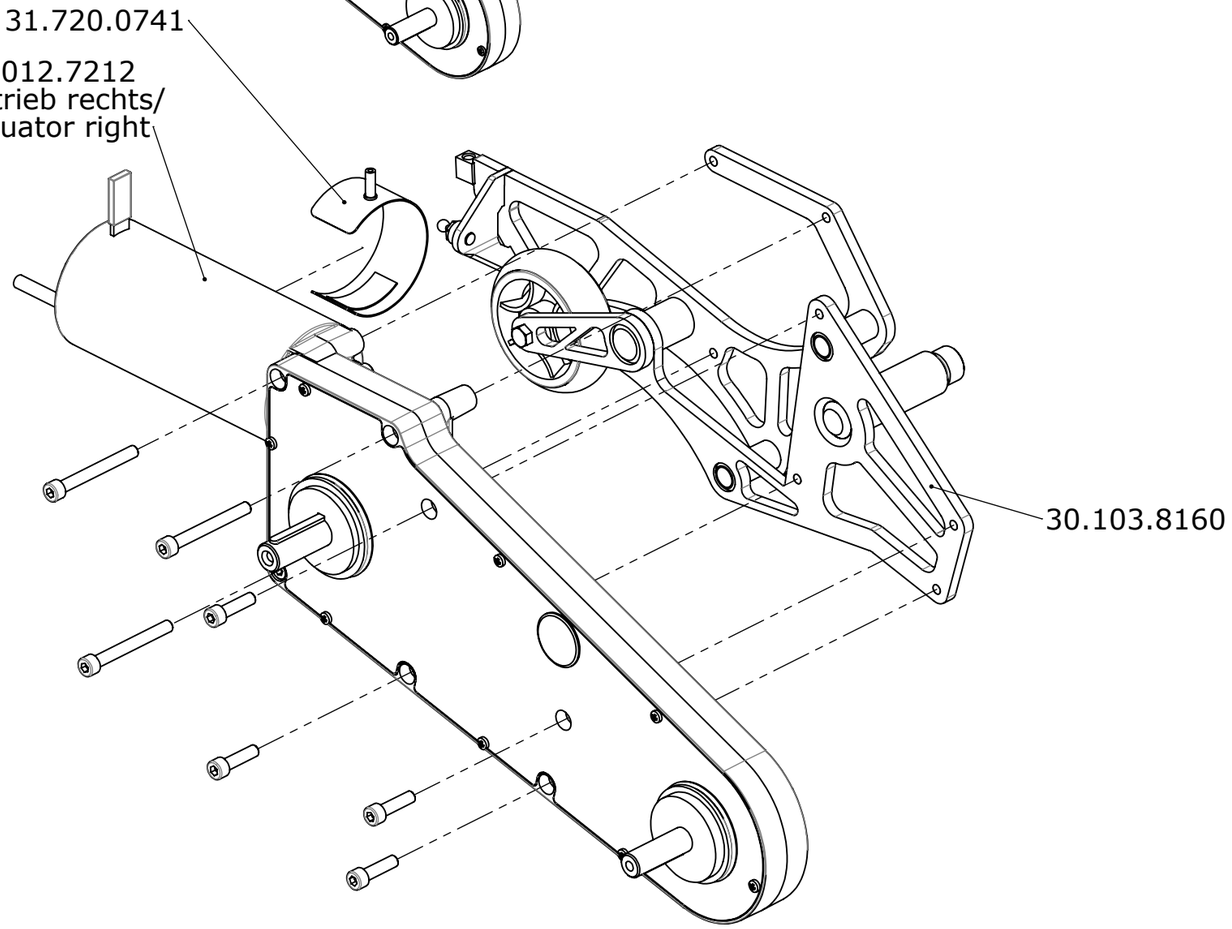

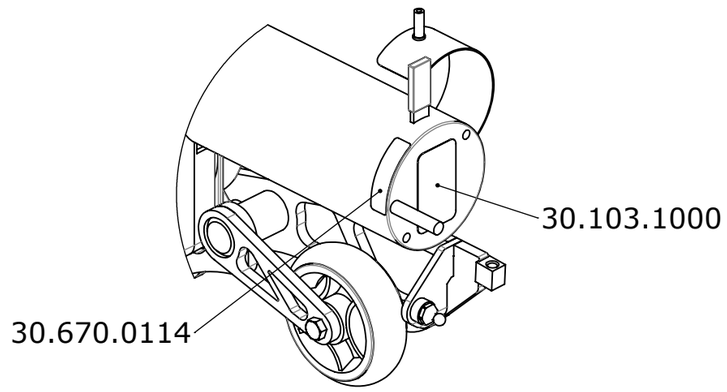

Erstellt *Prepared*	11.02.2010	PW	Benennung / *Description* Antriebseinheit 2010 Drive unit 2010
Geändert *Modified*	29.05.2012	PW	
Gepr./Freig. *Approved*	29.05.2012	BM	
Status *Status*	freigegeben/approved		

LEVO AG
CH-5610 Wohlen
www.levo.ch

Rollstuhl *Wheelchair*: C3

Artikelnummer *Art. no.*: 50.072.0051

Blatt / Anz *Sheet / no. of*: 1 / 1

Index / *Rev.*: E

VERTRAULICH! Dieses Dokument ist unser geistiges Eigentum. Es darf ohne unsere ausdrückliche Genehmigung weder kopiert, vervielfältigt oder verwertet, noch an Dritte weitergegeben werden. © LEVO AG

CONFIDENTIAL! All rights reserved. Reproduction and processing in any form whatever is not permittet without written authority of LEVO AG.

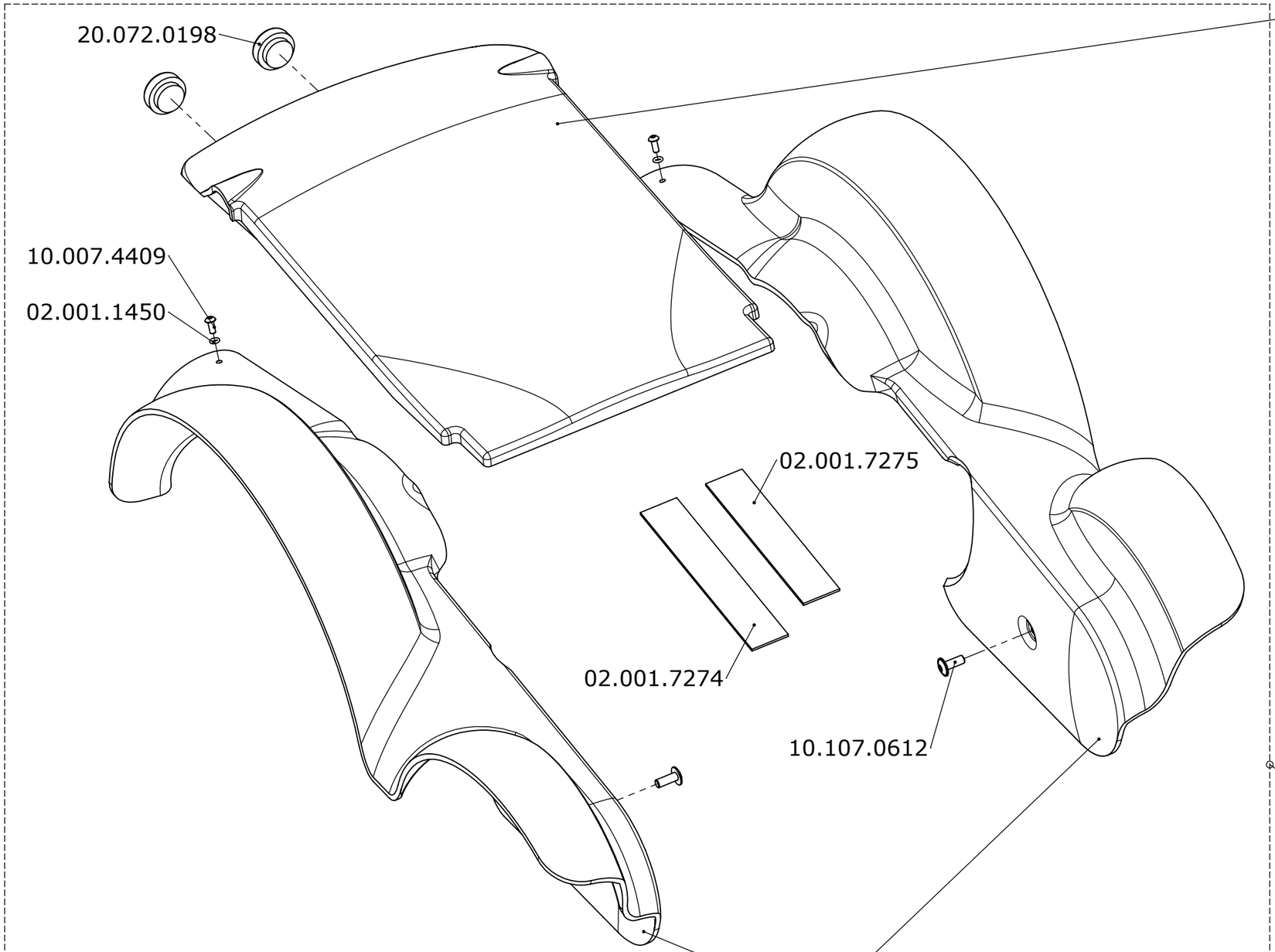

Heckabdeckung / tail cover		Artikelnummer /
Farbe	color	Article no.
blau	blue	30.103.6502
gelb	yellow	30.103.6503
rot	red	30.103.6504
schwarz	black	30.103.6505
rot metallic	red metallic	30.103.6506
blau metallic	blue metallic	30.103.6507
grün metallic	green metallic	30.103.6508
silber metallic	silver metallic	30.103.6509
orange reflex	orange reflex	30.903.6501
lemon reflex	lemon reflex	30.903.6503
silber reflex	silver reflex	30.903.6504
RAL	RAL	30.903.6502

Abdeckungs-Set / Cover-set		**Artikelnummer /**
Farbe	**color**	**Article no.**
blau	**blue**	**32.072.0212**
gelb	**yellow**	**32.072.0213**
rot	**red**	**32.072.0214**
schwarz	**black**	**32.072.0215**
rot metallic	**red metallic**	**32.072.0216**
blau metallic	**blue metallic**	**32.072.0217**
grün metallic	**green metallic**	**32.072.0218**
silber metallic	**silver metallic**	**32.072.0219**
orange reflex	**orange reflex**	**32.072.0221**
lemon reflex	**lemon reflex**	**32.072.0222**
silber reflex	**silver reflex**	**32.072.0223**
RAL	**RAL**	**32.072.0224**

Radabdeckung / Wheel cover		rechts/right	links/left
Farbe	color	Artikelnummer	Article no.
blau	blue	30.103.6512	30.103.6522
gelb	yellow	30.103.6513	30.103.6523
rot	red	30.103.6514	30.103.6524
schwarz	black	30.103.6515	30.103.6525
rot metallic	red metallic	30.103.6516	30.103.6526
blau metallic	blue metallic	30.103.6517	30.103.6527
grün metallic	green metallic	30.103.6518	30.103.6528
silber metallic	silver metallic	30.103.6519	30.103.6529
orange reflex	orange reflex	30.903.6511	30.903.6521
lemon reflex	lemon reflex	30.903.6513	30.903.6523
silber reflex	silver reflex	30.903.6514	30.903.6524
RAL	RAL	30.903.6512	30.903.6522

C3 4WD

Erstellt *Prepared*	16.09.2008	PW	Benennung / *Description*
Geändert *Modified*	20.10.2009	PW	Abdeckungen Covers
Gepr./Freig. *Approved*	20.10.2009	PW	
Status *Status*			

LEVO AG
CH-5610 Wohlen
www.levo.ch

Rollstuhl *Wheelchair*: C3

Artikelnummer *Art. no.*: 50.072.0060

Blatt / Anz *Sheet / no. of*: 1 / 1

Index / *Rev.*: B

VERTRAULICH! Dieses Dokument ist unser geistiges Eigentum. Es darf ohne unsere ausdrückliche Genehmigung weder kopiert, vervielfältigt oder verwertet, noch an Dritte weitergegeben werden. © LEVO AG

CONFIDENTIAL! All rights reserved. Reproduction and processing in any form whatever is not permittet without written authority of LEVO AG.

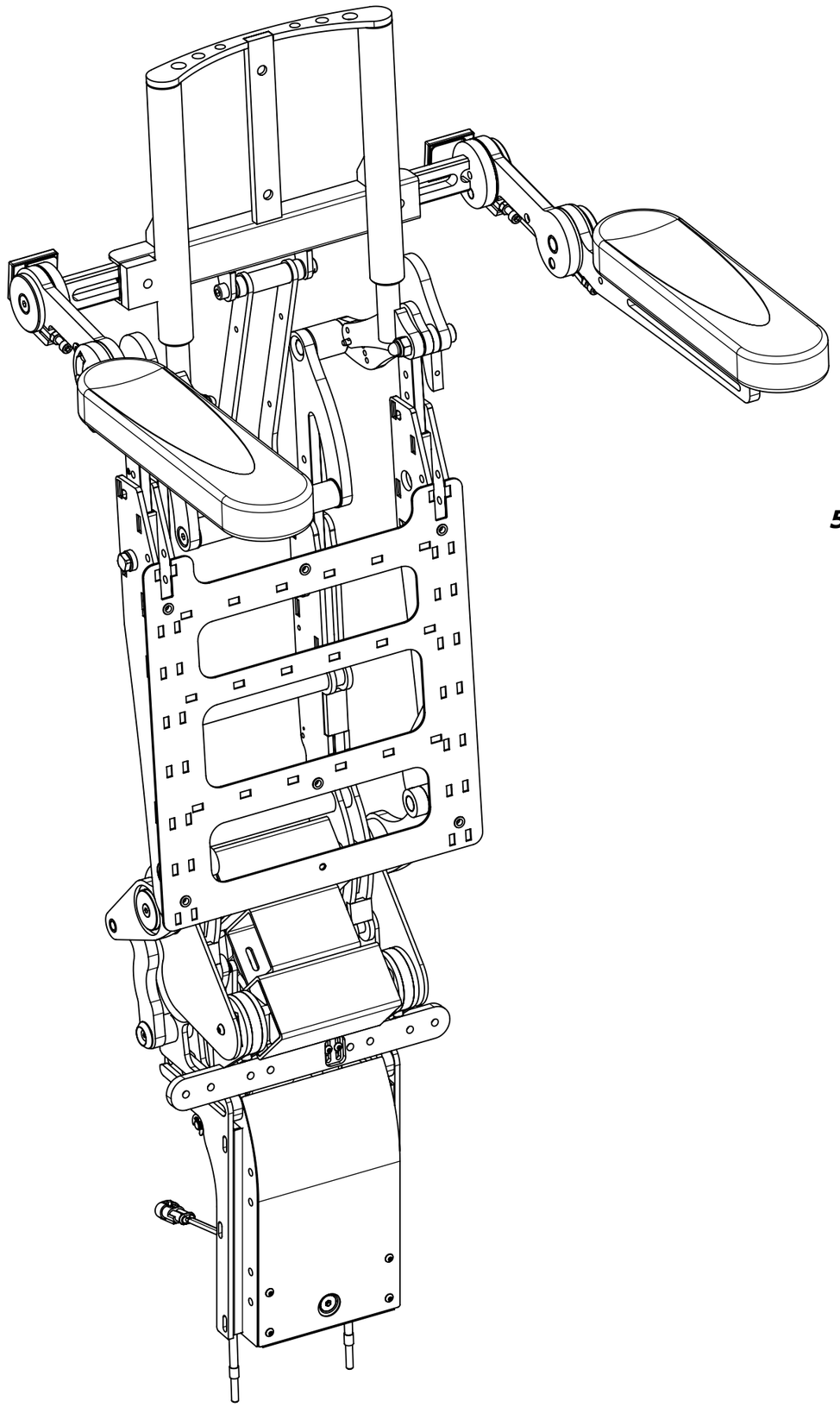

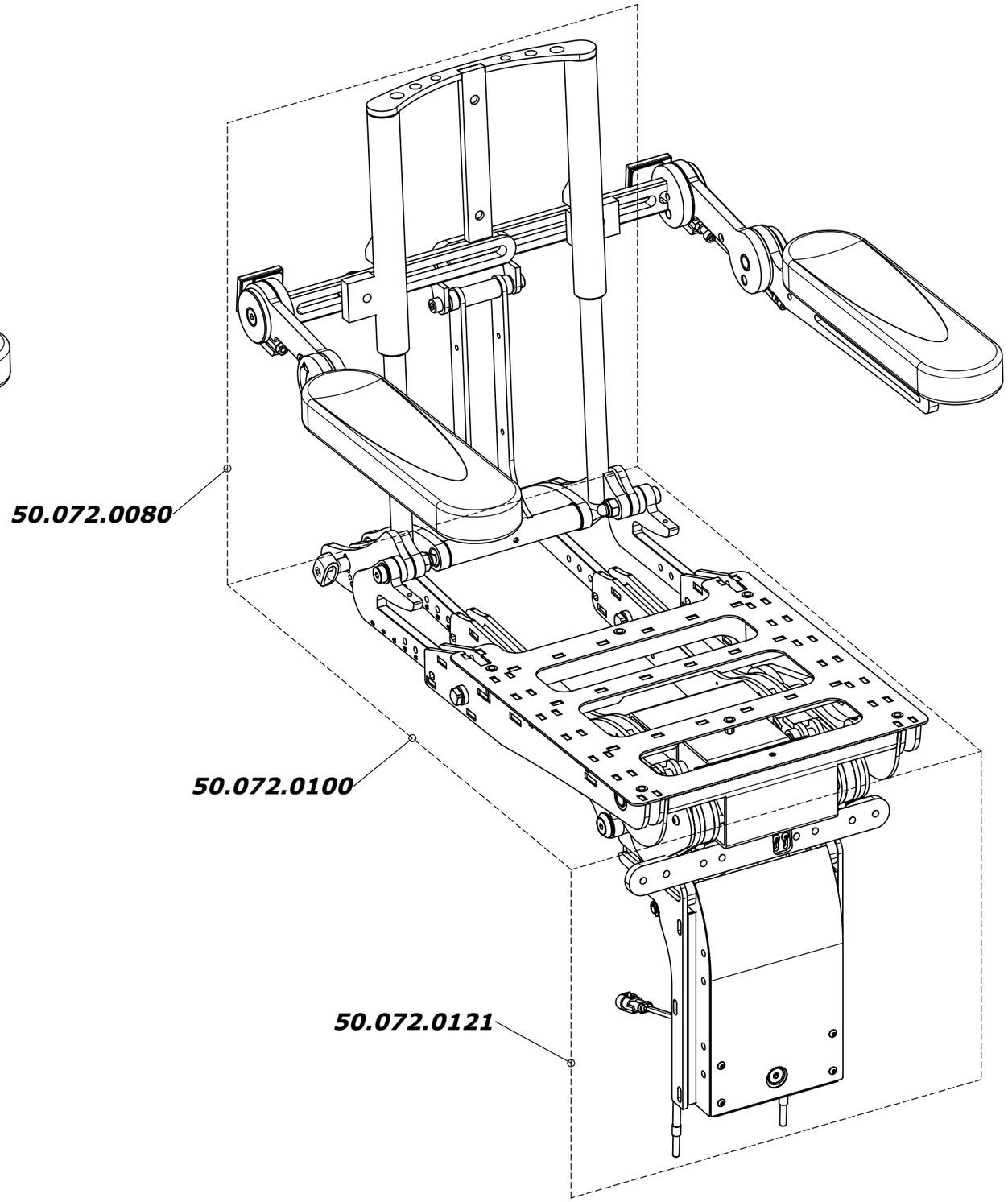

Erstellt *Prepared*	10.02.2010	PW	Benennung / *Description*
Geändert *Modified*		-	Stehmechanik 2010
Gepr./Freig. *Approved*	16.04.2010	TN	Stand up mechanism 2010
Status *Status*			

LEVO.ch THE EXPERTS IN STANDING

LEVO AG
CH-5610 Wohlen
www.levo.ch

Rollstuhl *Wheelchair*	Artikelnummer *Art. no.*	Blatt / Anz *Sheet / no. of*
C3	50.072.0071	1 / 1
		Index / *Rev.*

VERTRAULICH! Dieses Dokument ist unser geistiges Eigentum. Es darf ohne unsere ausdrückliche Genehmigung weder kopiert, vervielfältigt oder verwertet, noch an Dritte weitergegeben werden. © LEVO AG

CONFIDENTIAL! All rights reserved. Reproduction and processing in any form whatever is not permittet without written authority of LEVO AG.

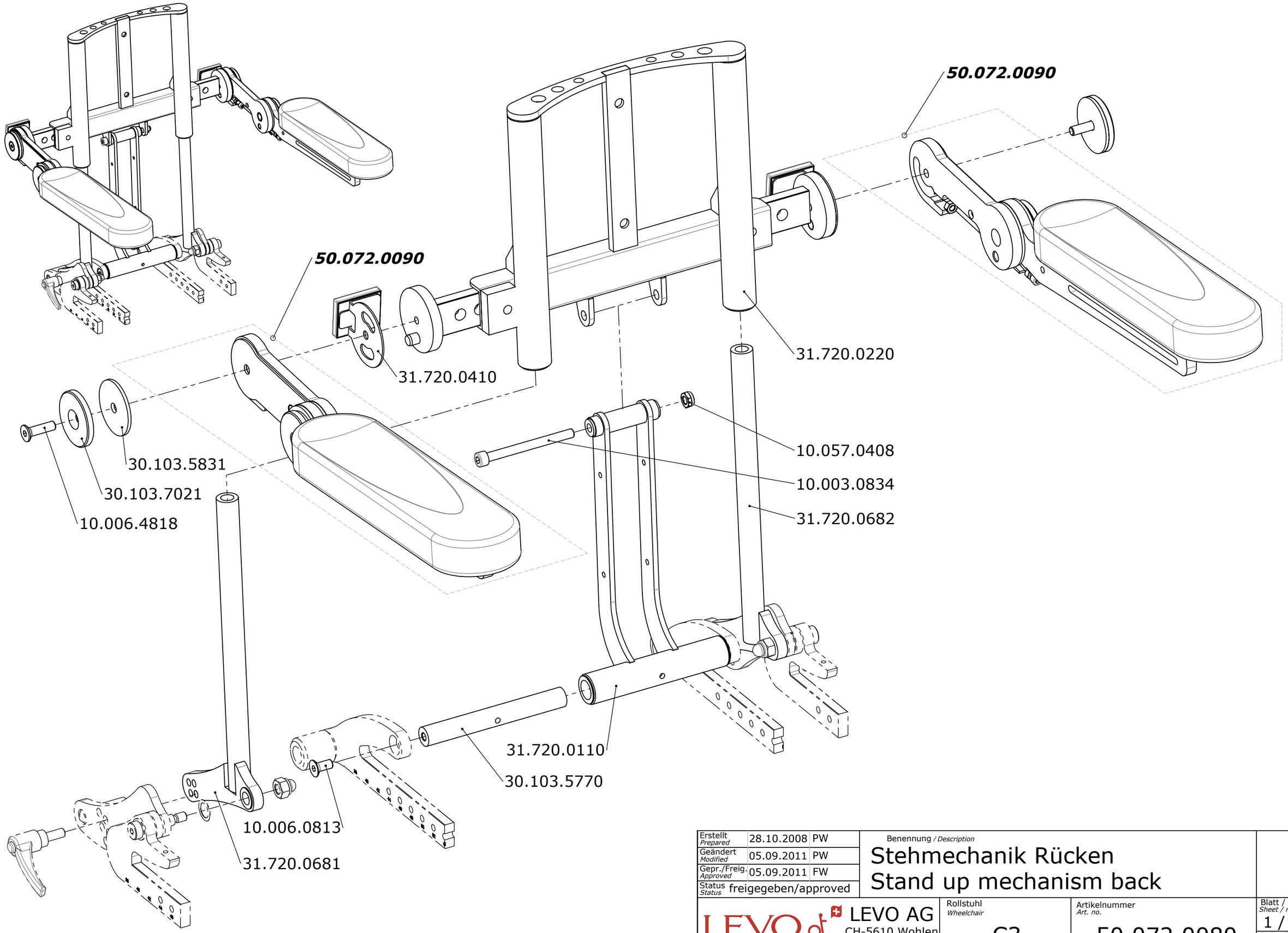

Erstellt *Prepared*	28.10.2008	PW
Geändert *Modified*	05.09.2011	PW
Gepr./Freig. *Approved*	05.09.2011	FW
Status *Status*	freigegeben/approved	

Benennung / *Description*

Stehmechanik Rücken
Stand up mechanism back

LEVO AG
THE EXPERTS IN STANDING
CH-5610 Wohlen
www.levo.ch

Rollstuhl *Wheelchair*: C3

Artikelnummer *Art. no.*: 50.072.0080

Blatt / Anz *Sheet / no. of*: 1 / 1

Index / *Rev.*: C

VERTRAULICH! Dieses Dokument ist unser geistiges Eigentum. Es darf ohne unsere ausdrückliche Genehmigung weder kopiert, vervielfältigt oder verwertet, noch an Dritte weitergegeben werden. © LEVO AG

CONFIDENTIAL! All rights reserved. Reproduction and processing in any form whatever is not permittet without written authority of LEVO AG.

rechts / right

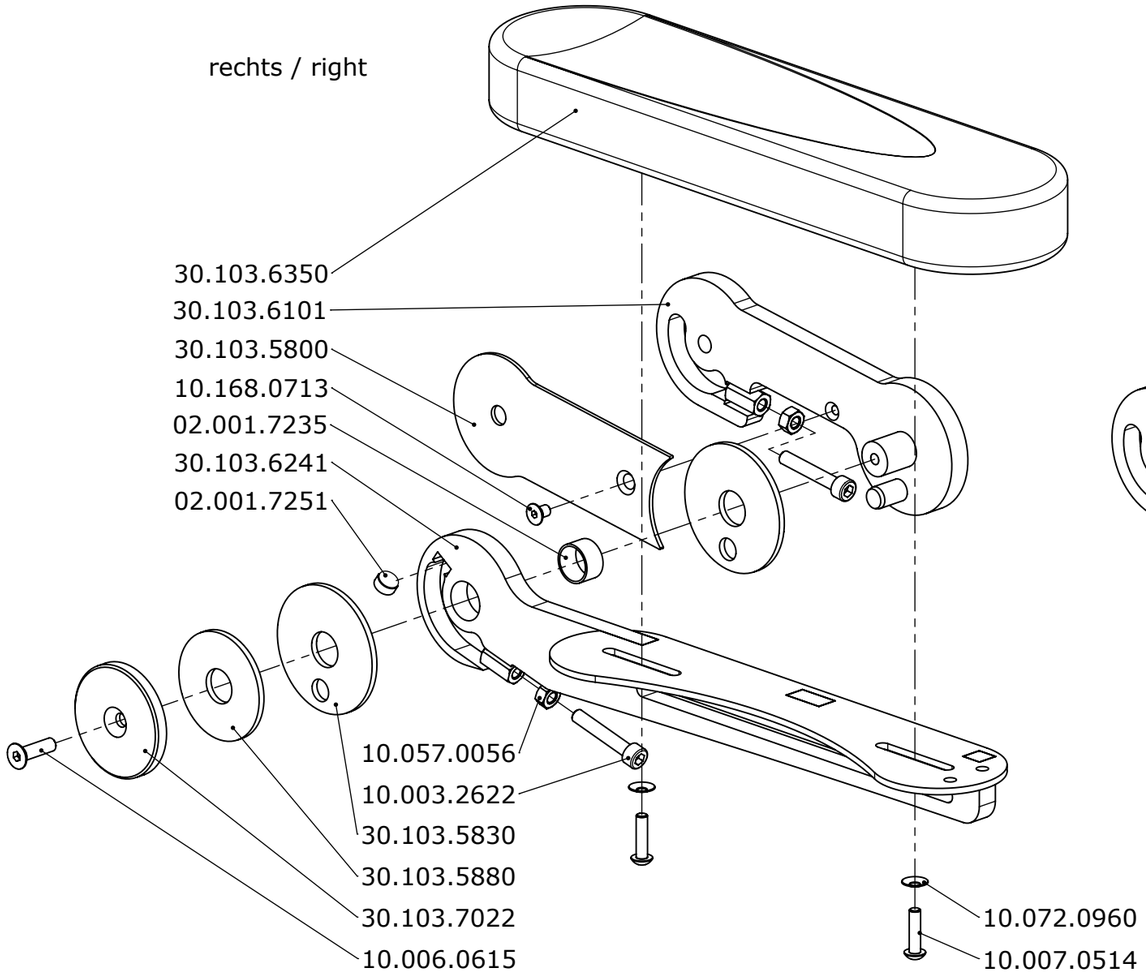

links / left

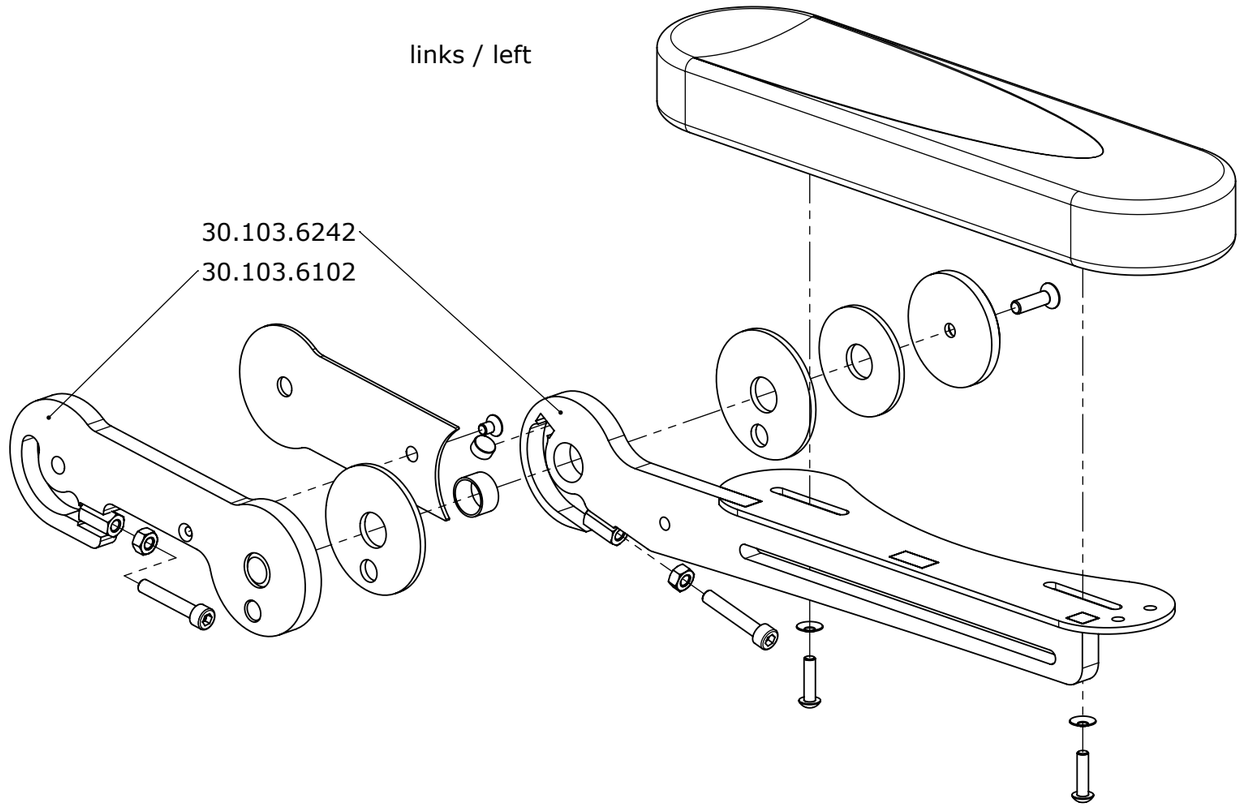

links / left

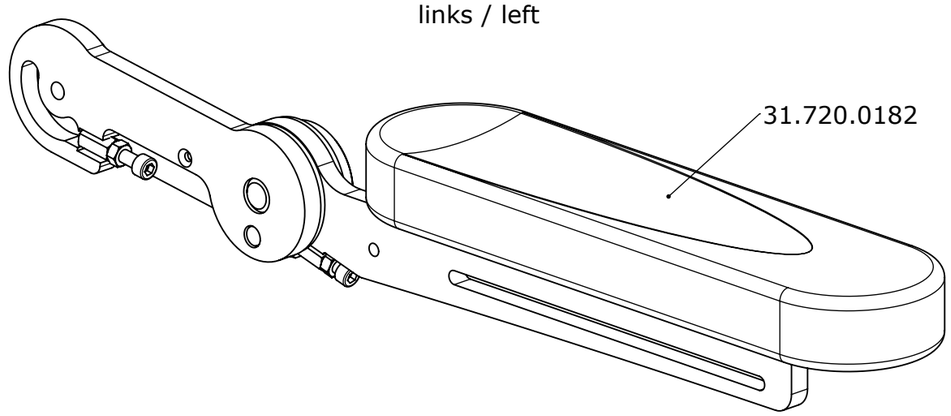

rechts / right

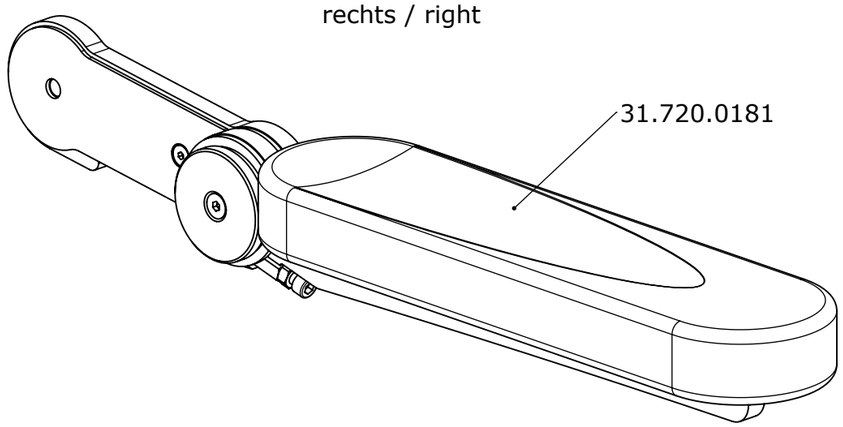

Erstellt *Prepared*	30.01.2009	PW
Geändert *Modified*	27.04.2009	PW
Gepr./Freig. *Approved*	27.04.2009	TN
Status *Status*		

Benennung / *Description*

Armlehnen
Arm rests

LEVO.ch THE EXPERTS IN STANDING

LEVO AG
CH-5610 Wohlen
www.levo.ch

Rollstuhl *Wheelchair*: C3

Artikelnummer *Art. no.*: 50.072.0090

Blatt / Anz *Sheet / no. of*: 1 / 1

Index / *Rev.*: A

VERTRAULICH! Dieses Dokument ist unser geistiges Eigentum. Es darf ohne unsere ausdrückliche Genehmigung weder kopiert, vervielfältigt oder verwertet, noch an Dritte weitergegeben werden. © LEVO AG

CONFIDENTIAL! All rights reserved. Reproduction and processing in any form whatever is not permittet without written authority of LEVO AG.

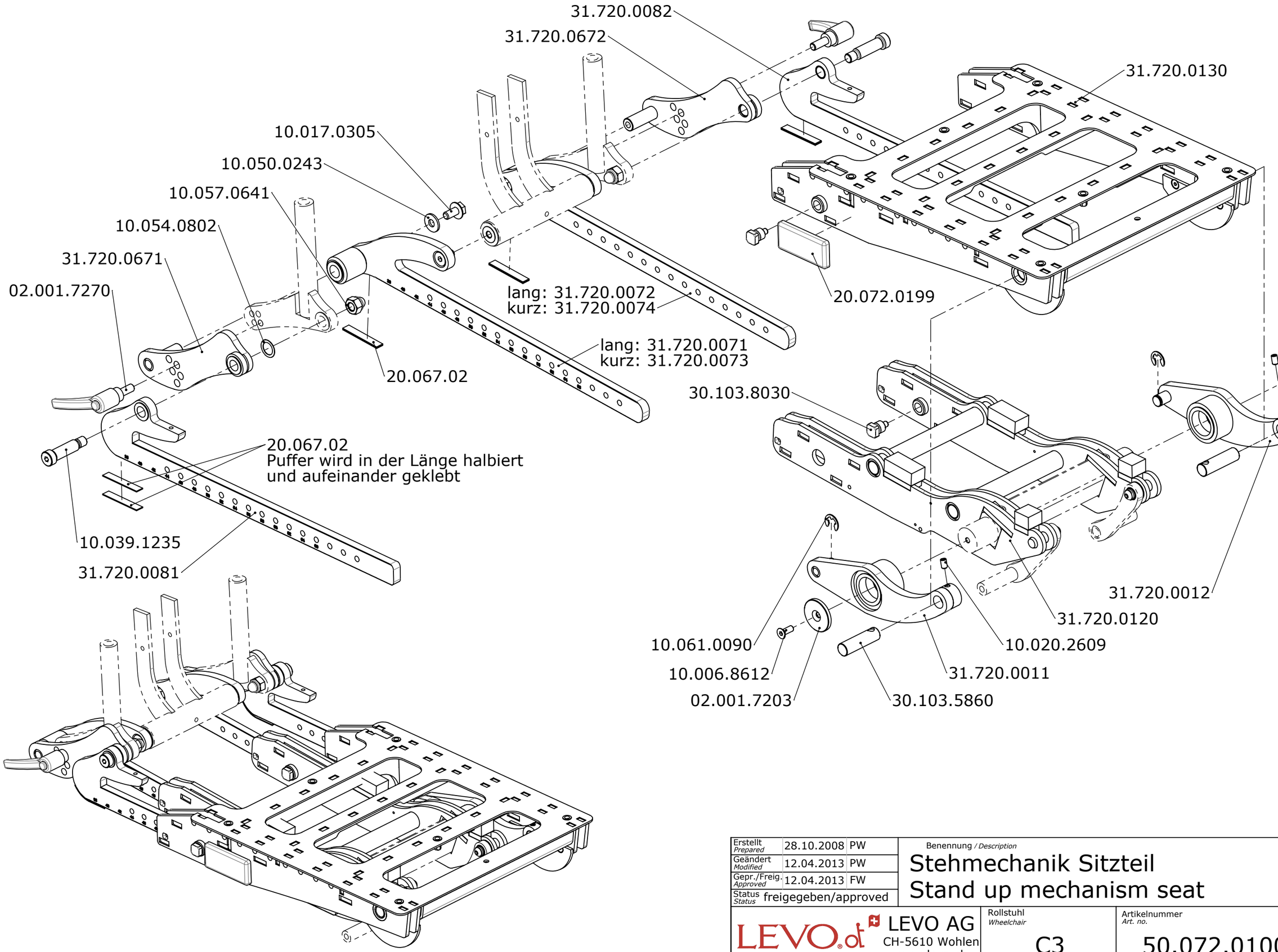

Erstellt *Prepared*	28.10.2008	PW
Geändert *Modified*	12.04.2013	PW
Gepr./Freig. *Approved*	12.04.2013	FW
Status *Status*	freigegeben/approved	

Benennung / *Description*

Stehmechanik Sitzteil
Stand up mechanism seat

LEVO AG
CH-5610 Wohlen
www.levo.ch
THE EXPERTS IN STANDING

Rollstuhl *Wheelchair*: C3

Artikelnummer *Art. no.*: 50.072.0100

Blatt / Anz *Sheet / no. of*: 1 / 1

Index / *Rev.*: H

VERTRAULICH! Dieses Dokument ist unser geistiges Eigentum. Es darf ohne unsere ausdrückliche Genehmigung weder kopiert, vervielfältigt oder verwertet, noch an Dritte weitergegeben werden. © LEVO AG

CONFIDENTIAL! All rights reserved. Reproduction and processing in any form whatever is not permittet without written authority of LEVO AG.

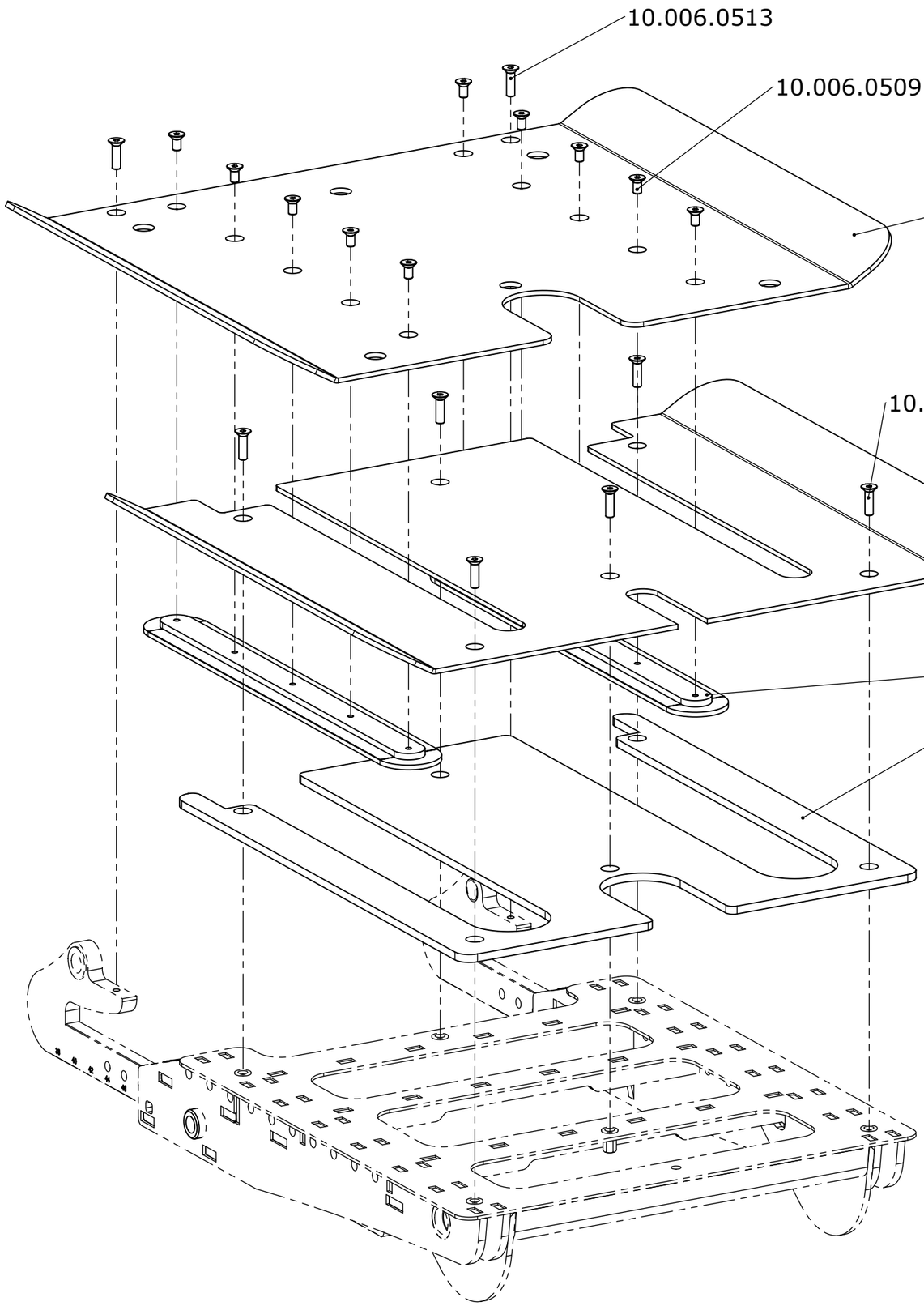

Sitzblech hinten / Seat plate back	
Sitzbreite / Seat width	Artikelnummer / Article no.
32	30.103.5511
36	30.103.5512
40	30.103.5513
44	30.103.5514
48	30.103.5515
52	30.103.5516

Sitzblech vorne / Seat plate front	
Sitzbreite / Seat width	Artikelnummer / Article no.
32	30.103.5521
36	30.103.5522
40	30.103.5523
44	30.103.5524
48	30.103.5525
52	30.103.5526

Sitzblech-Set / Seat plate set	
Sitzbreite / Seat width	***Artikelnummer / Article no.***
32	***32.072.0171***
36	***32.072.0172***
40	***32.072.0173***
44	***32.072.0174***
48	***32.072.0175***
52	***32.072.0176***

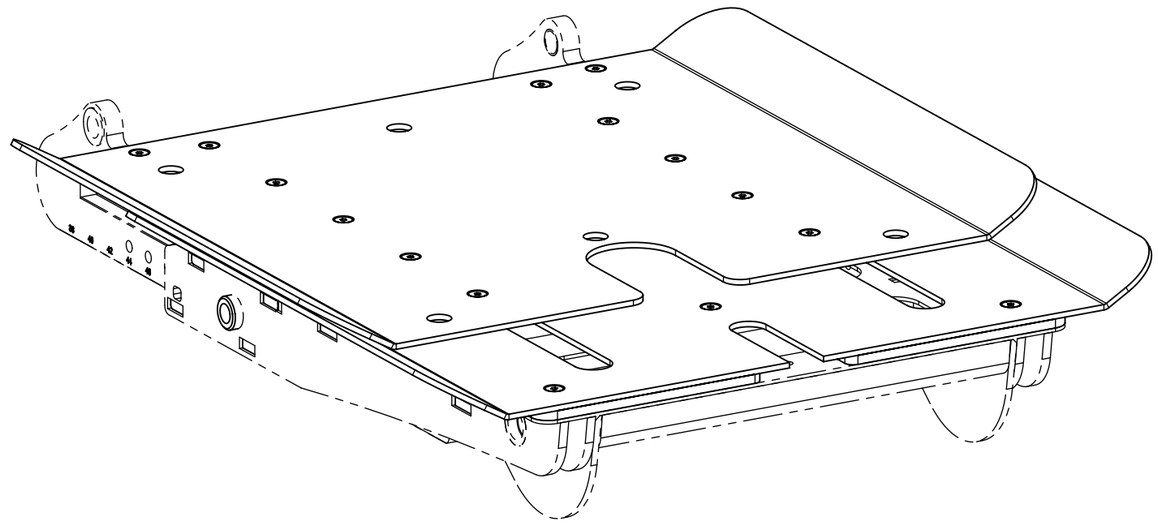

Erstellt *Prepared*	29.10.2008	PW
Geändert *Modified*		-
Gepr./Freig. *Approved*	01.04.2009	TN
Status *Status*		

Benennung / *Description*

Sitzblech
Seat plate

LEVO AG
CH-5610 Wohlen
www.levo.ch

Rollstuhl *Wheelchair*: C3

Artikelnummer *Art. no.*: 50.072.0110

Blatt / Anz *Sheet / no. of*: 1 / 1

Index / *Rev.*

VERTRAULICH! Dieses Dokument ist unser geistiges Eigentum. Es darf ohne unsere ausdrückliche Genehmigung weder kopiert, vervielfältigt oder verwertet, noch an Dritte weitergegeben werden. © LEVO AG

CONFIDENTIAL! All rights reserved. Reproduction and processing in any form whatever is not permittet without written authority of LEVO AG.

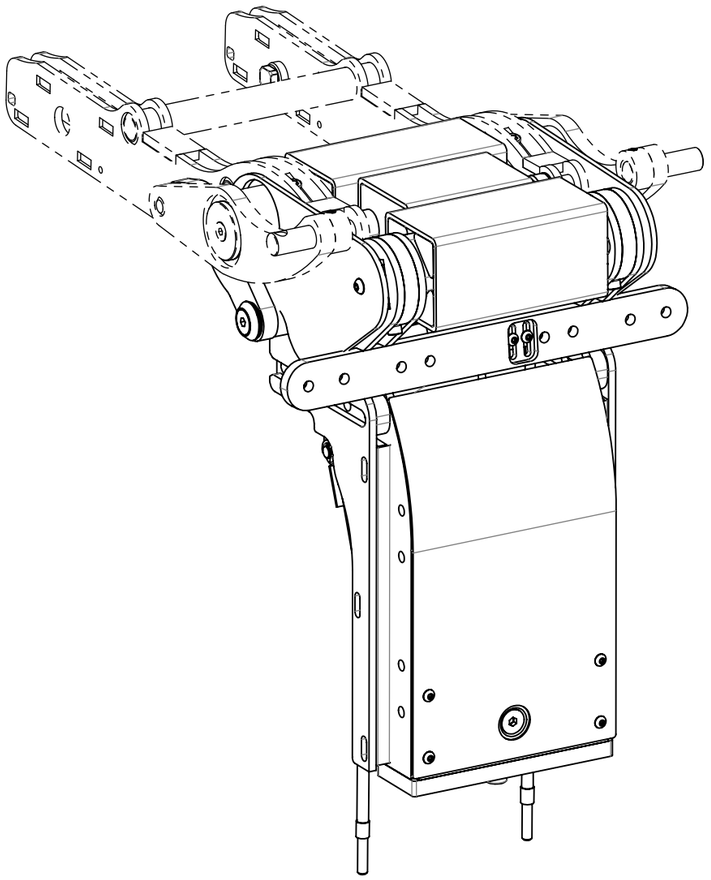

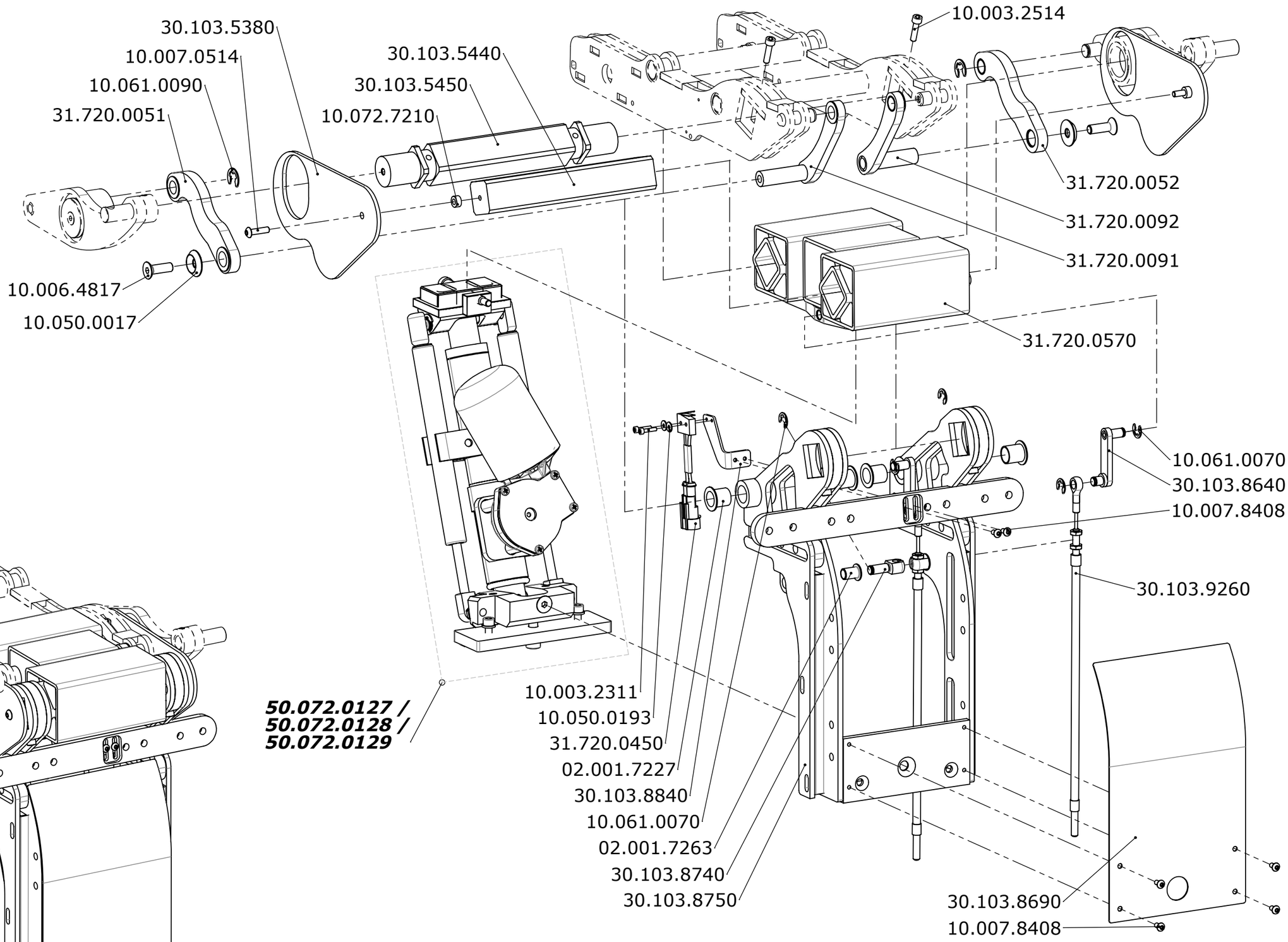

Erstellt *Prepared*	10.02.2010	PW
Geändert *Modified*	03.09.2013	PW
Gepr./Freig. *Approved*	03.09.2013	FW
Status *Status*	freigegeben/approved	

Benennung / *Description*

Stehmechanik Basis 2010
Stand up mechanism base 2010

LEVO AG
CH-5610 Wohlen
www.levo.ch

Rollstuhl *Wheelchair*: C3

Artikelnummer *Art. no.*: 50.072.0121

Blatt / Anz *Sheet / no. of*: 1 / 1

Index / *Rev.*: G

VERTRAULICH! Dieses Dokument ist unser geistiges Eigentum. Es darf ohne unsere ausdrückliche Genehmigung weder kopiert, vervielfältigt oder verwertet, noch an Dritte weitergegeben werden. © LEVO AG

CONFIDENTIAL! All rights reserved. Reproduction and processing in any form whatever is not permittet without written authority of LEVO AG.

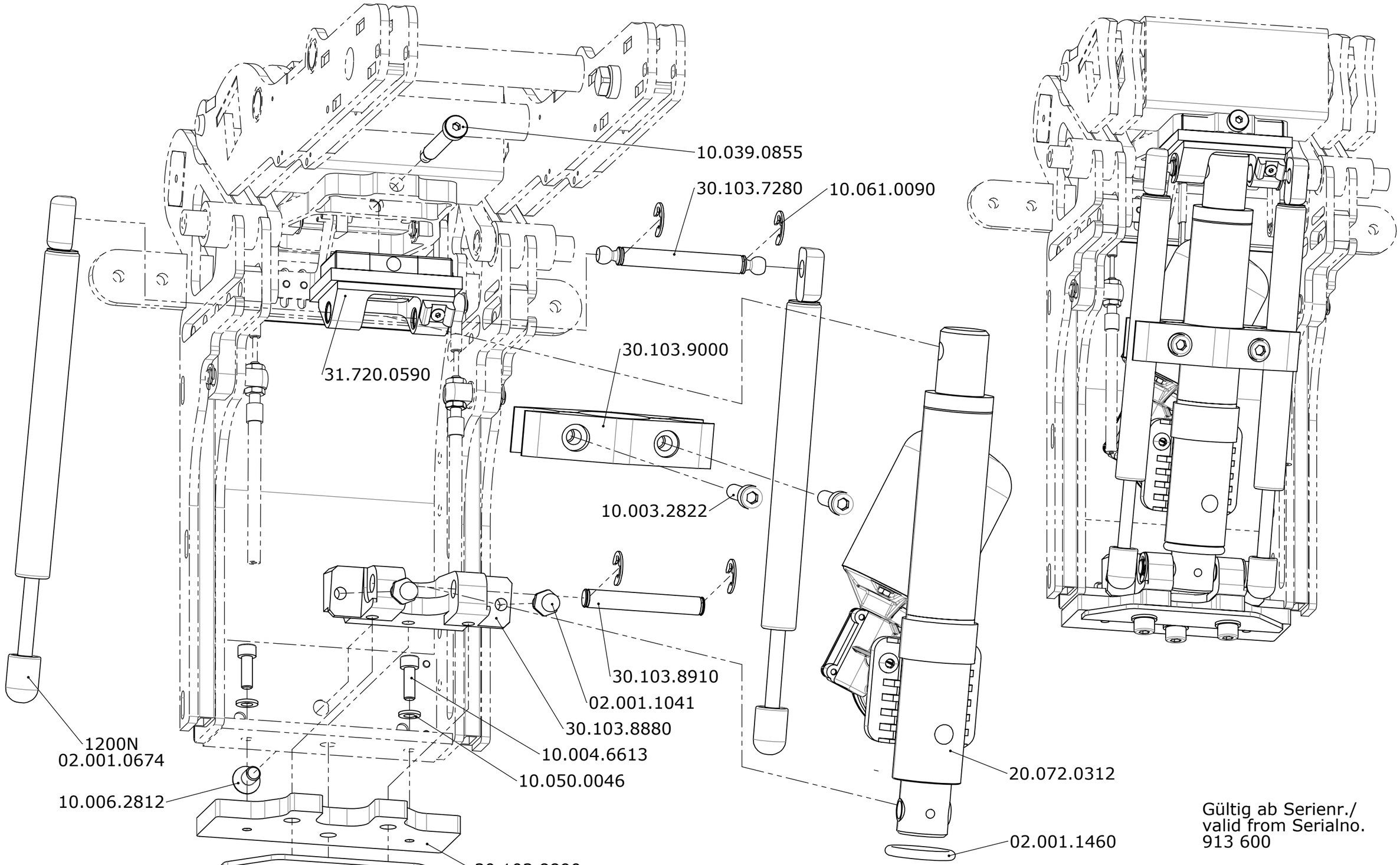

Gültig ab Serienr./
valid from Serialno.
913 600

Erstellt *Prepared*	10.10.2010	PW
Geändert *Modified*	06.06.2012	PW
Gepr./Freig. *Approved*	06.06.2012	BM
Status *Status*	freigegeben/approved	

Benennung / *Description*

Steh-Aktuator -60kg

LEVO.ch THE EXPERTS IN STANDING

LEVO AG
CH-5610 Wohlen
www.levo.ch

Rollstuhl *Wheelchair*: C3

Artikelnummer *Art. no.*: 50.072.0127

Blatt / Anz *Sheet / no. of*: 1 / 1

Index / *Rev.*: F

VERTRAULICH! Dieses Dokument ist unser geistiges Eigentum. Es darf ohne unsere ausdrückliche Genehmigung weder kopiert, vervielfältigt oder verwertet, noch an Dritte weitergegeben werden. © LEVO AG

CONFIDENTIAL! All rights reserved. Reproduction and processing in any form whatever is not permittet without written authority of LEVO AG.

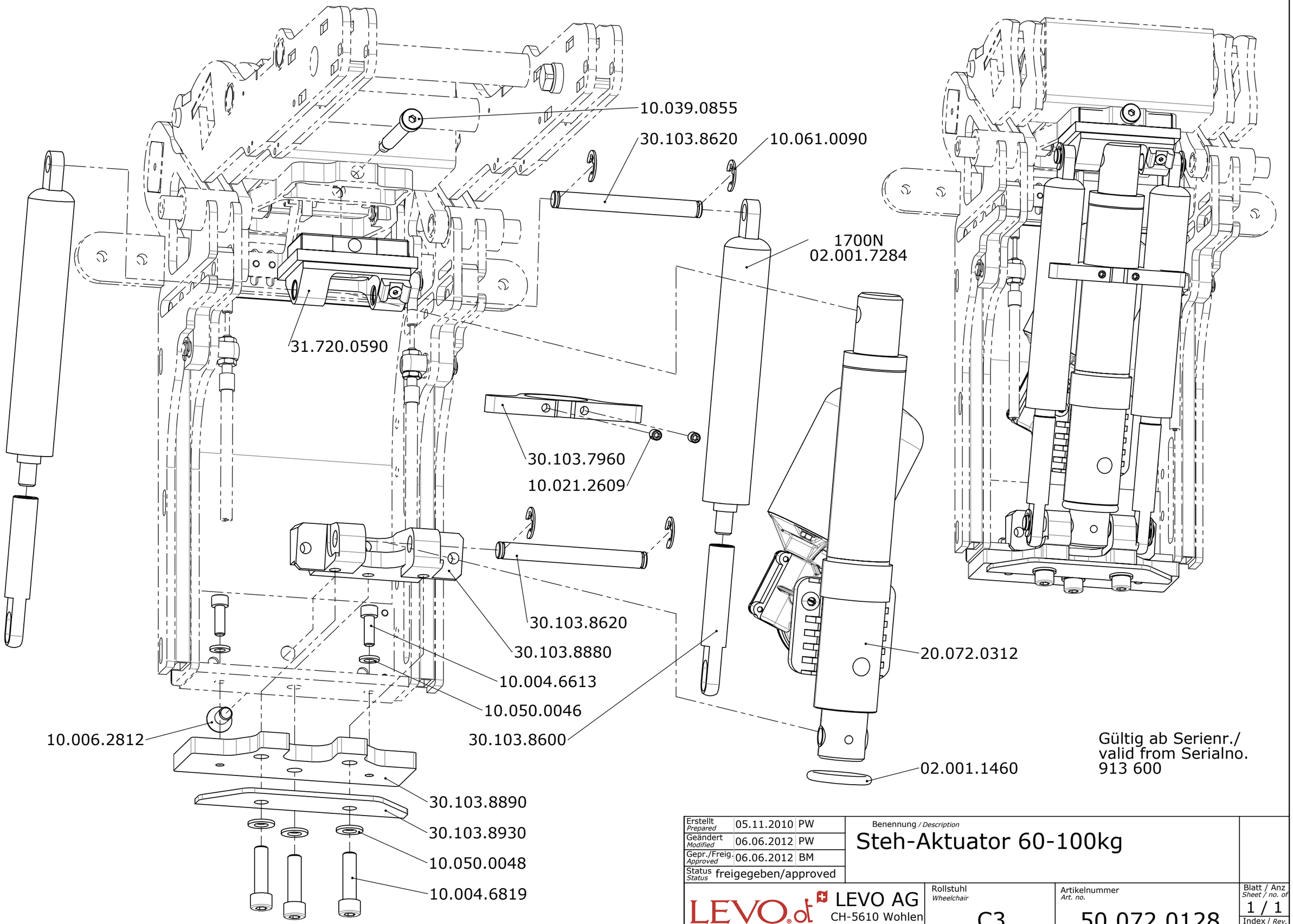

Gültig ab Serienr./
valid from Serialno.
913 600

Erstellt *Prepared*	05.11.2010	PW
Geändert *Modified*	06.06.2012	PW
Gepr./Freig. *Approved*	06.06.2012	BM
Status *Status*	freigegeben/approved	

Benennung / *Description*

Steh-Aktuator 60-100kg

LEVO AG
CH-5610 Wohlen
www.levo.ch

Rollstuhl *Wheelchair*: C3

Artikelnummer *Art. no.*: 50.072.0128

Blatt / Anz *Sheet / no. of*: 1 / 1

Index / *Rev.*: B

VERTRAULICH! Dieses Dokument ist unser geistiges Eigentum. Es darf ohne unsere ausdrückliche Genehmigung weder kopiert, vervielfältigt oder verwertet, noch an Dritte weitergegeben werden. © LEVO AG

CONFIDENTIAL! All rights reserved. Reproduction and processing in any form whatever is not permittet without written authority of LEVO AG.

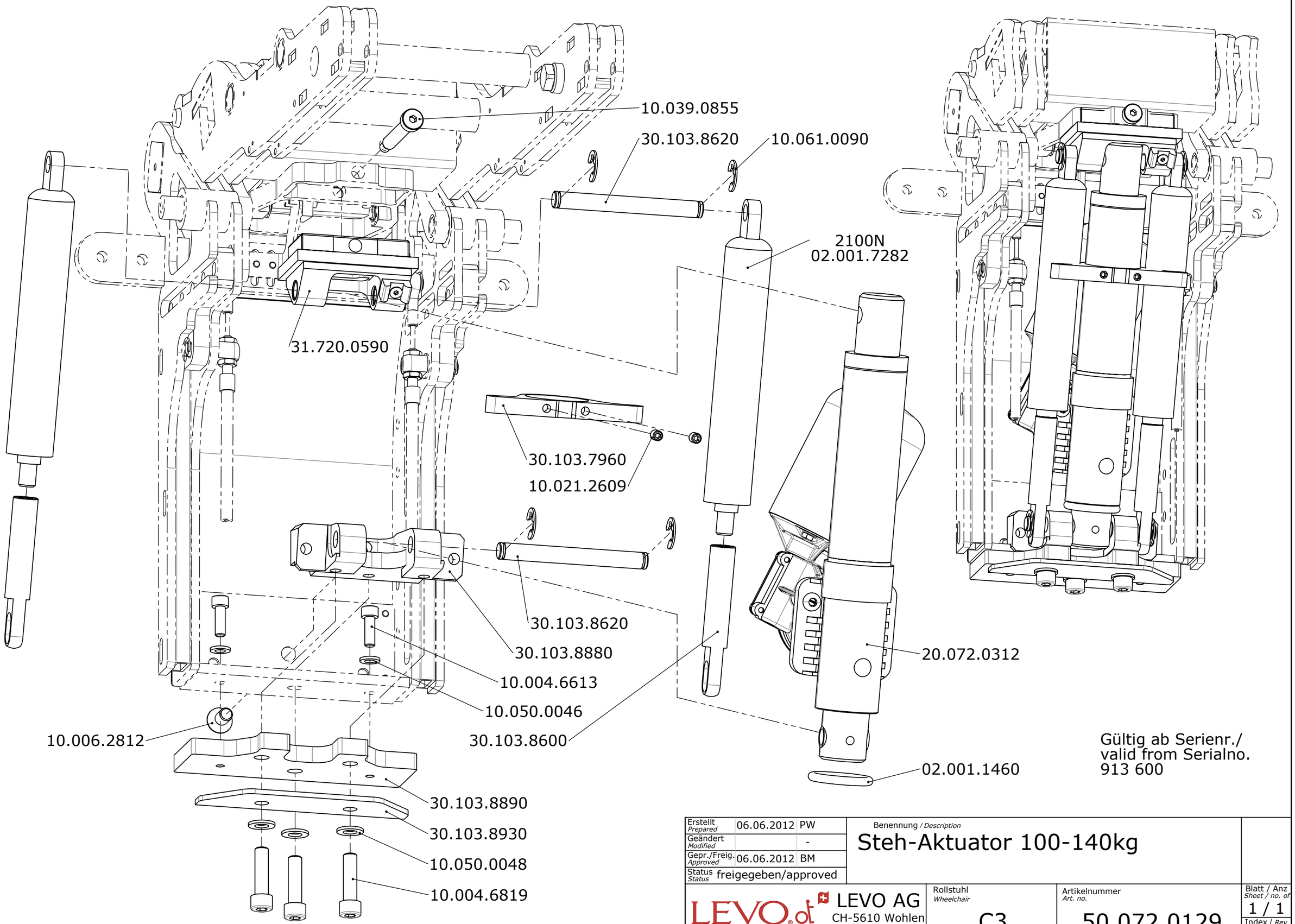

Gültig ab Serienr./
valid from Serialno.
913 600

Erstellt *Prepared*	06.06.2012	PW
Geändert *Modified*		-
Gepr./Freig. *Approved*	06.06.2012	BM
Status *Status*	freigegeben/approved	

Benennung / *Description*

Steh-Aktuator 100-140kg

LEVO AG
THE EXPERTS IN STANDING
CH-5610 Wohlen
www.levo.ch

Rollstuhl *Wheelchair*: C3

Artikelnummer *Art. no.*: 50.072.0129

Blatt / Anz *Sheet / no. of*: 1 / 1

Index / *Rev.*: -

VERTRAULICH! Dieses Dokument ist unser geistiges Eigentum. Es darf ohne unsere ausdrückliche Genehmigung weder kopiert, vervielfältigt oder verwertet, noch an Dritte weitergegeben werden. © LEVO AG

CONFIDENTIAL! All rights reserved. Reproduction and processing in any form whatever is not permittet without written authority of LEVO AG.

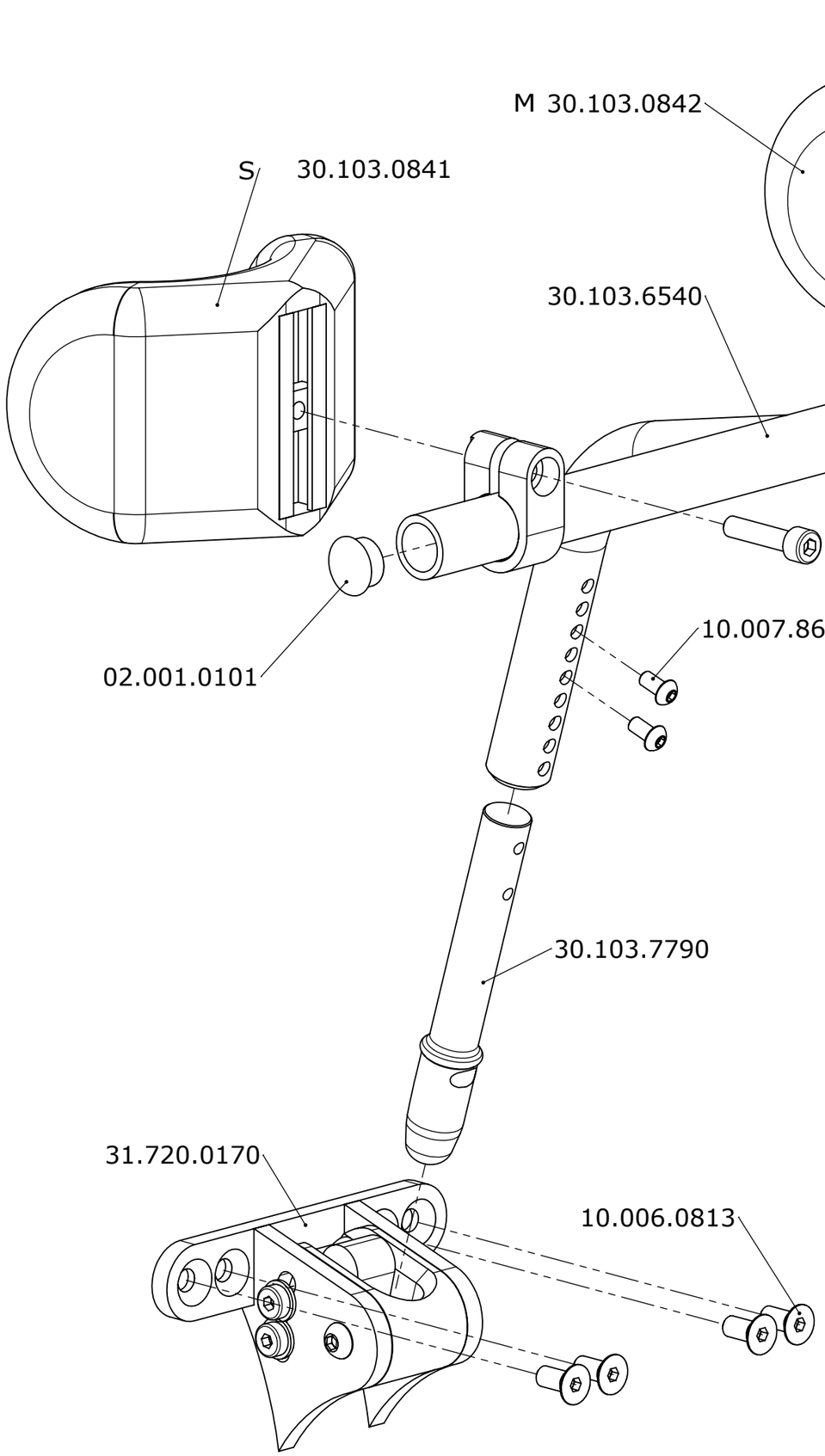

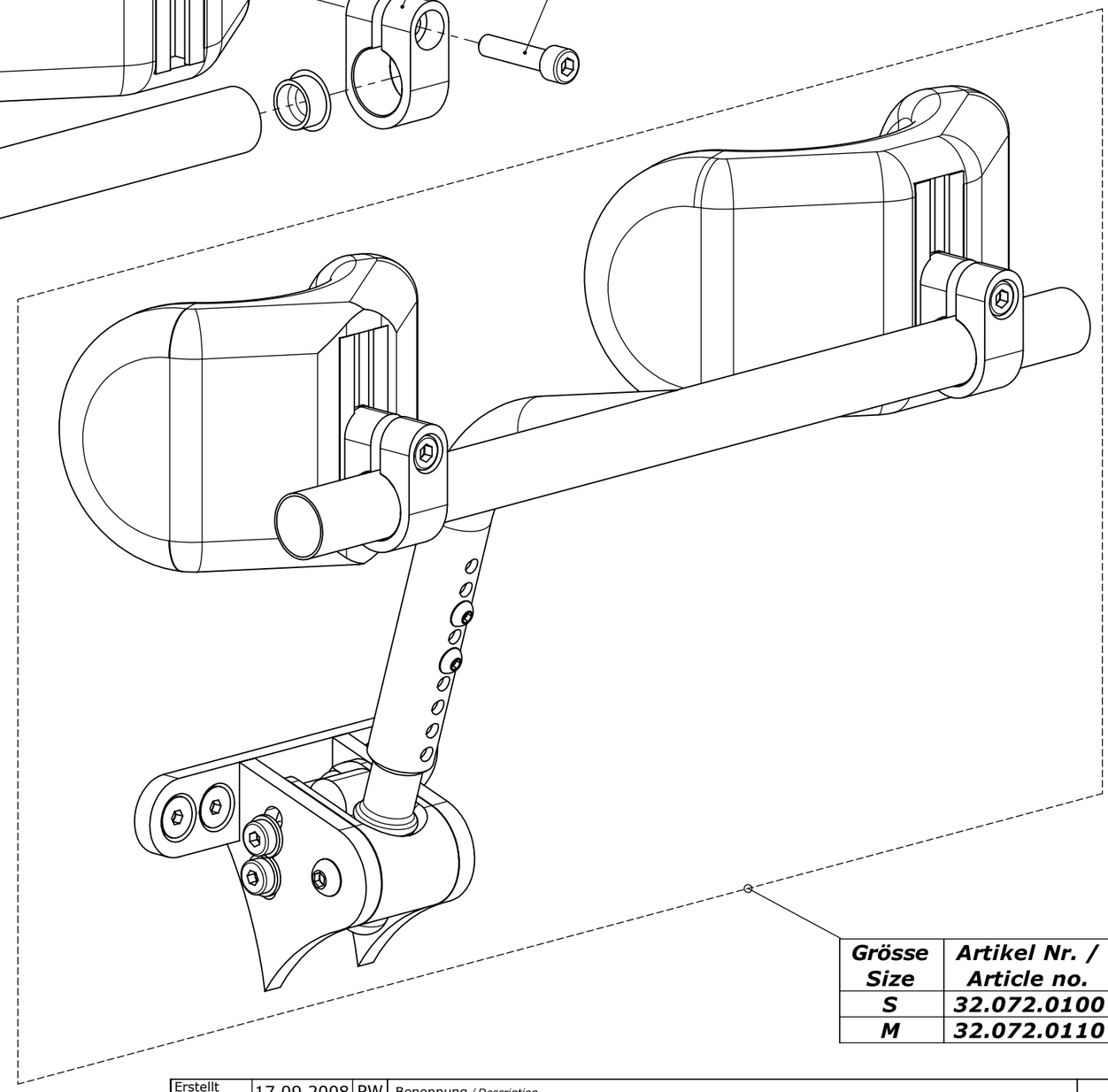

Grösse Size	Artikel Nr. / Article no.
S	32.072.0100
M	32.072.0110

Erstellt *Prepared*	17.09.2008	PW
Geändert *Modified*	10.05.2011	PW
Gepr./Freig. *Approved*	10.05.2011	BM
Status *Status*		

Benennung / *Description*

Kniehalter Pro
Knee support pro

LEVO.ch THE EXPERTS IN STANDING

LEVO AG
CH-5610 Wohlen
www.levo.ch

Rollstuhl *Wheelchair*: C3

Artikelnummer *Art. no.*: 50.072.0130

Blatt / Anz *Sheet / no. of*: 1 / 1

Index / *Rev.*: B

VERTRAULICH! Dieses Dokument ist unser geistiges Eigentum. Es darf ohne unsere ausdrückliche Genehmigung weder kopiert, vervielfältigt oder verwertet, noch an Dritte weitergegeben werden. © LEVO AG

CONFIDENTIAL! All rights reserved. Reproduction and processing in any form whatever is not permittet without written authority of LEVO AG.

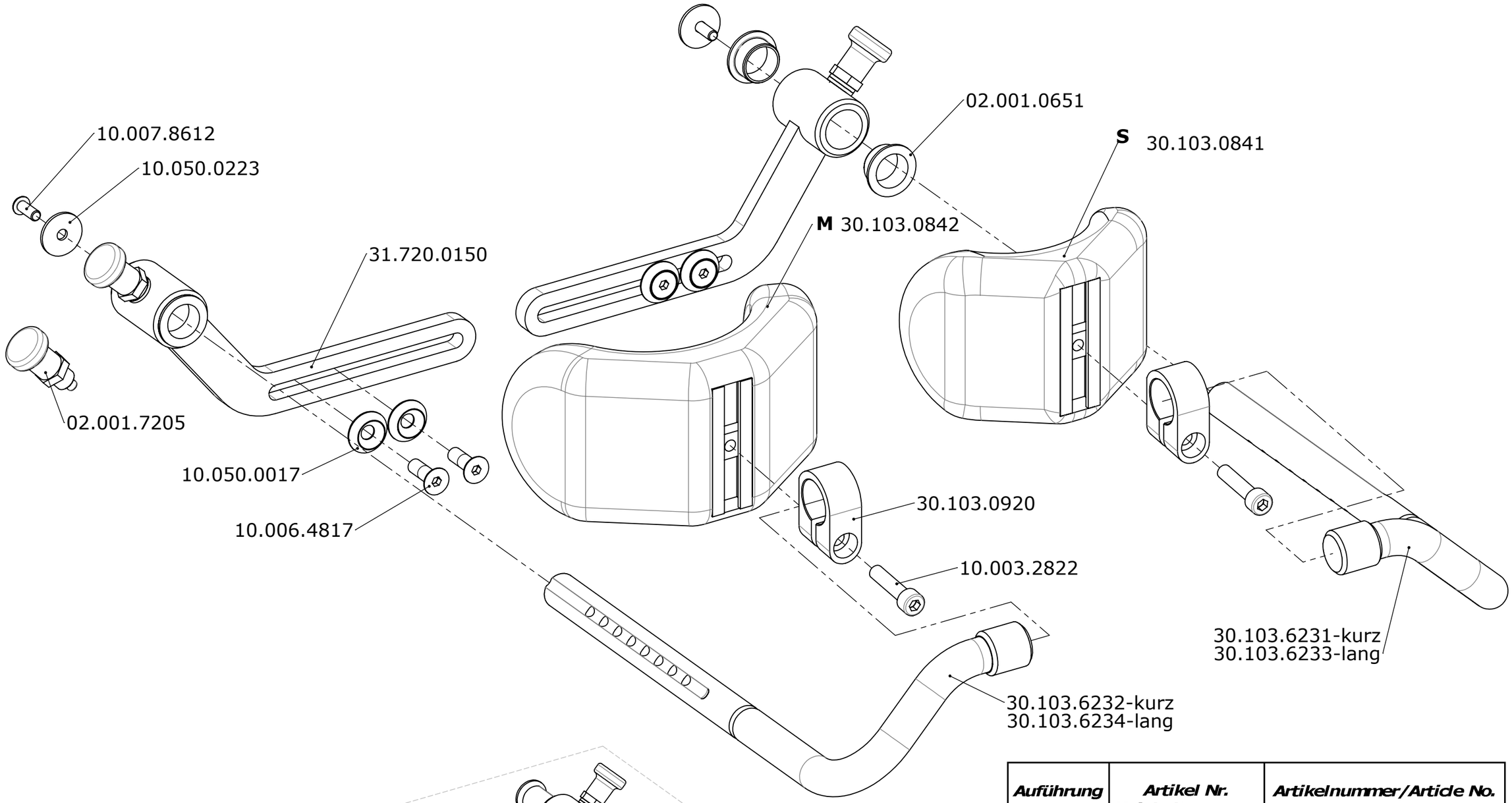

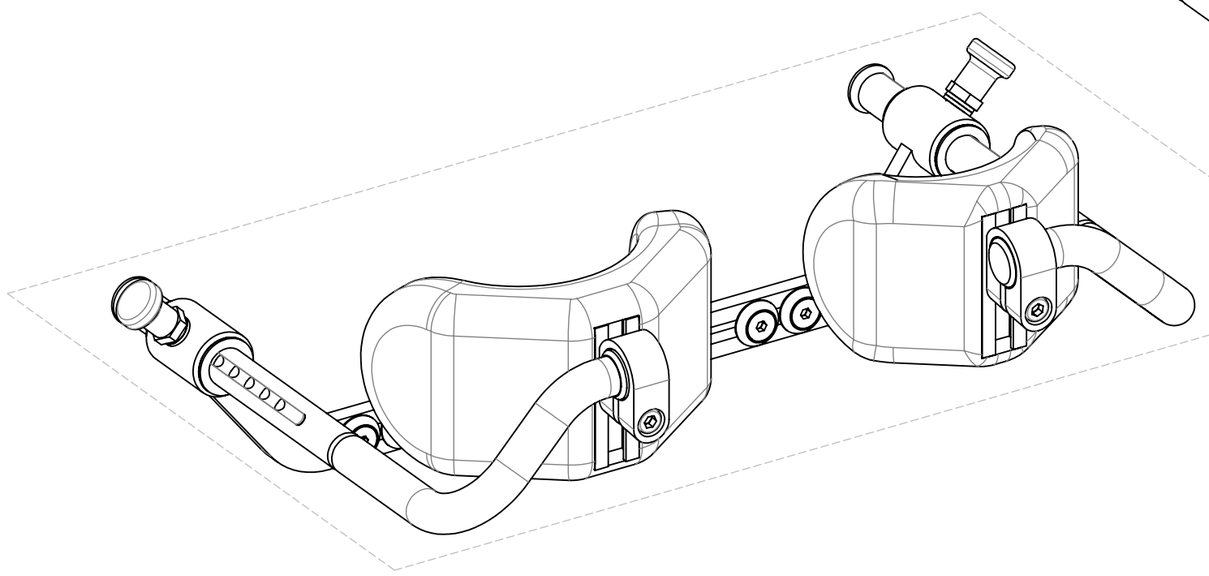

Aufführung	Artikel Nr. Kniehalterauszug	Artikelnummer/Article No.
S-kurz	30.103.6231	32.072.0120
	30.103.6232	
S-lang	30.103.6233	32.072.0121
	30.103.6234	
M-kurz	30.103.6231	32.072.0130
	30.103.6232	
M-lang	30.103.6233	32.072.0131
	30.103.6234	

Erstellt / Prepared	17.09.2008	PW
Geändert / Modified	03.09.2013	PW
Gepr./Freig. / Approved	03.09.2013	FW
Status / Status	freigegeben/approved	

Benennung / *Description*

Kniehalter Integral
Knee support integral

LEVO AG
THE EXPERTS IN STANDING
CH-5610 Wohlen
www.levo.ch

Rollstuhl / *Wheelchair*: C3

Artikelnummer / *Art. no.*: 50.072.0140

Blatt / Anz / *Sheet / no. of*: 1 / 1

Index / *Rev.*: E

VERTRAULICH! Dieses Dokument ist unser geistiges Eigentum. Es darf ohne unsere ausdrückliche Genehmigung weder kopiert, vervielfältigt oder verwertet, noch an Dritte weitergegeben werden. © LEVO AG

CONFIDENTIAL! All rights reserved. Reproduction and processing in any form whatever is not permittet without written authority of LEVO AG.

Fussstützenhalter schraubbar / Foot support holder for screws	
Grösse Size	Artikelnummer / Article no.
S	31.720.0551
M	31.720.0552
L	31.720.0553

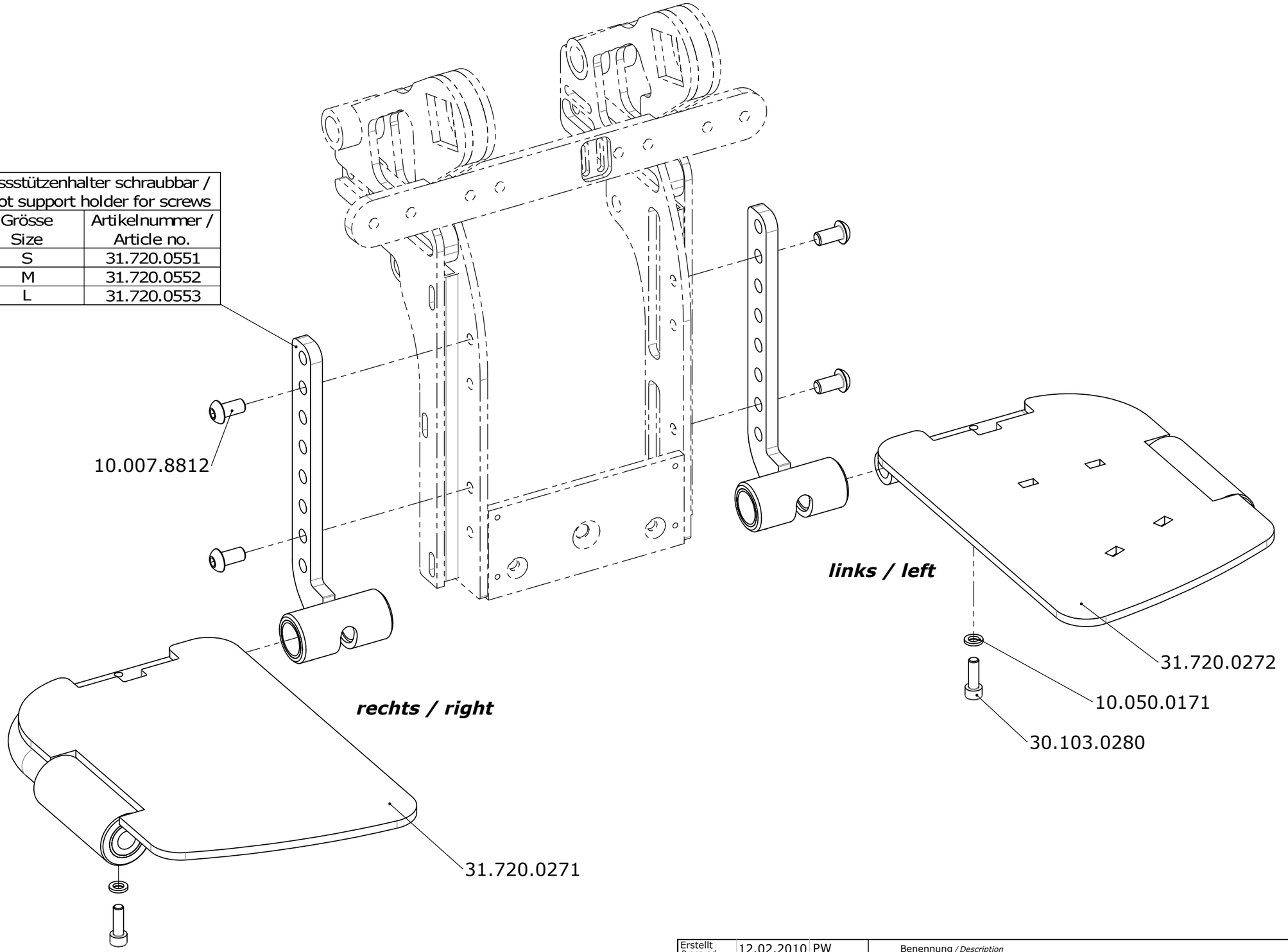

Erstellt *Prepared*	12.02.2010	PW
Geändert *Modified*	13.11.2013	PW
Gepr./Freig. *Approved*	13.11.2013	FW
Status *Status*	freigegeben/approved	

Benennung / *Description*

Fussauflagen 2010
Footrest 2010

LEVO AG
CH-5610 Wohlen
www.levo.ch

Rollstuhl *Wheelchair*: C3

Artikelnummer *Art. no.*: 50.072.0151

Blatt / Anz *Sheet / no. of*: 1 / 1

Index / *Rev.*: D

VERTRAULICH! Dieses Dokument ist unser geistiges Eigentum. Es darf ohne unsere ausdrückliche Genehmigung weder kopiert, vervielfältigt oder verwertet, noch an Dritte weitergegeben werden. © LEVO AG

CONFIDENTIAL! All rights reserved. Reproduction and processing in any form whatever is not permittet without written authority of LEVO AG.

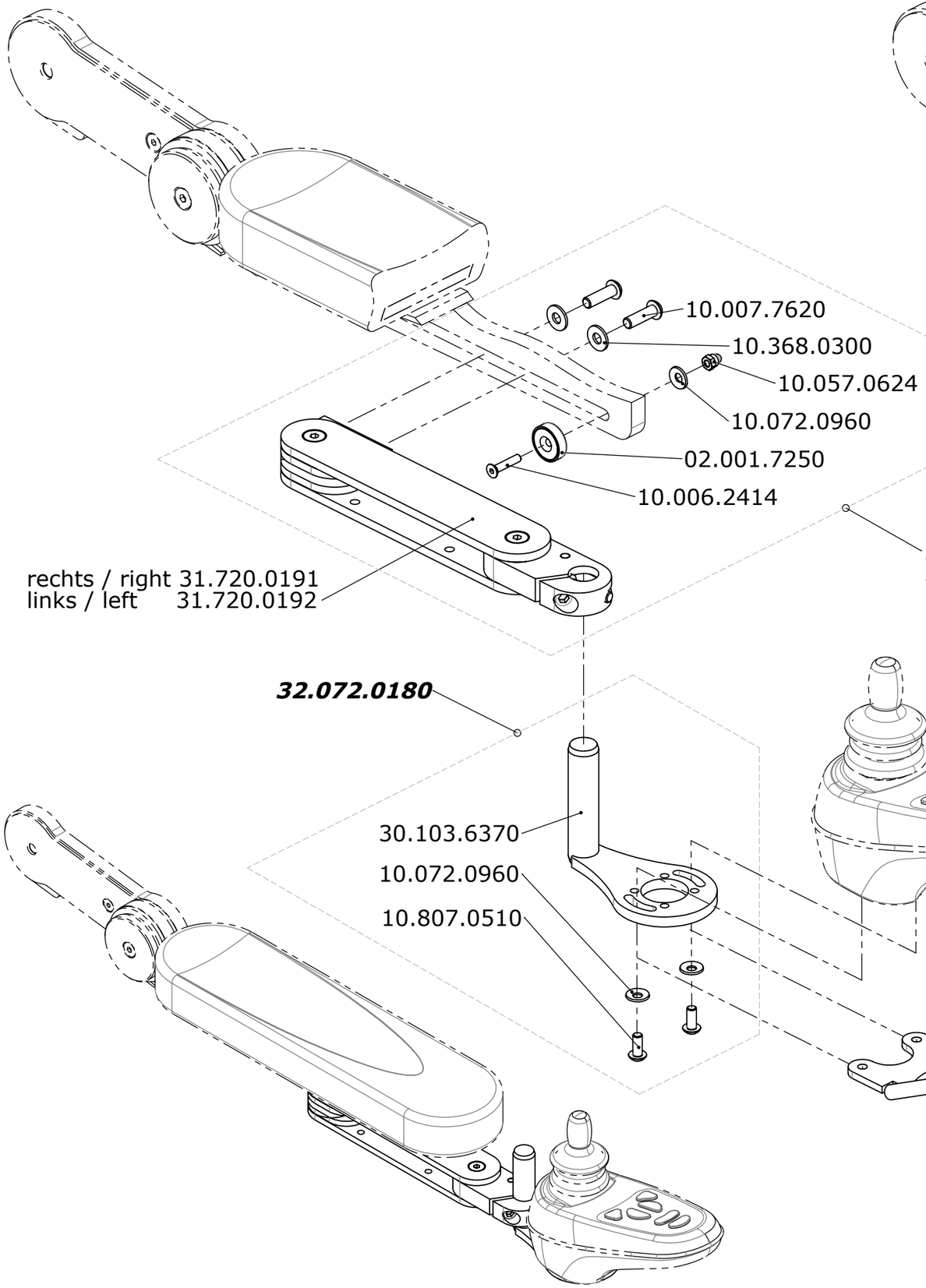

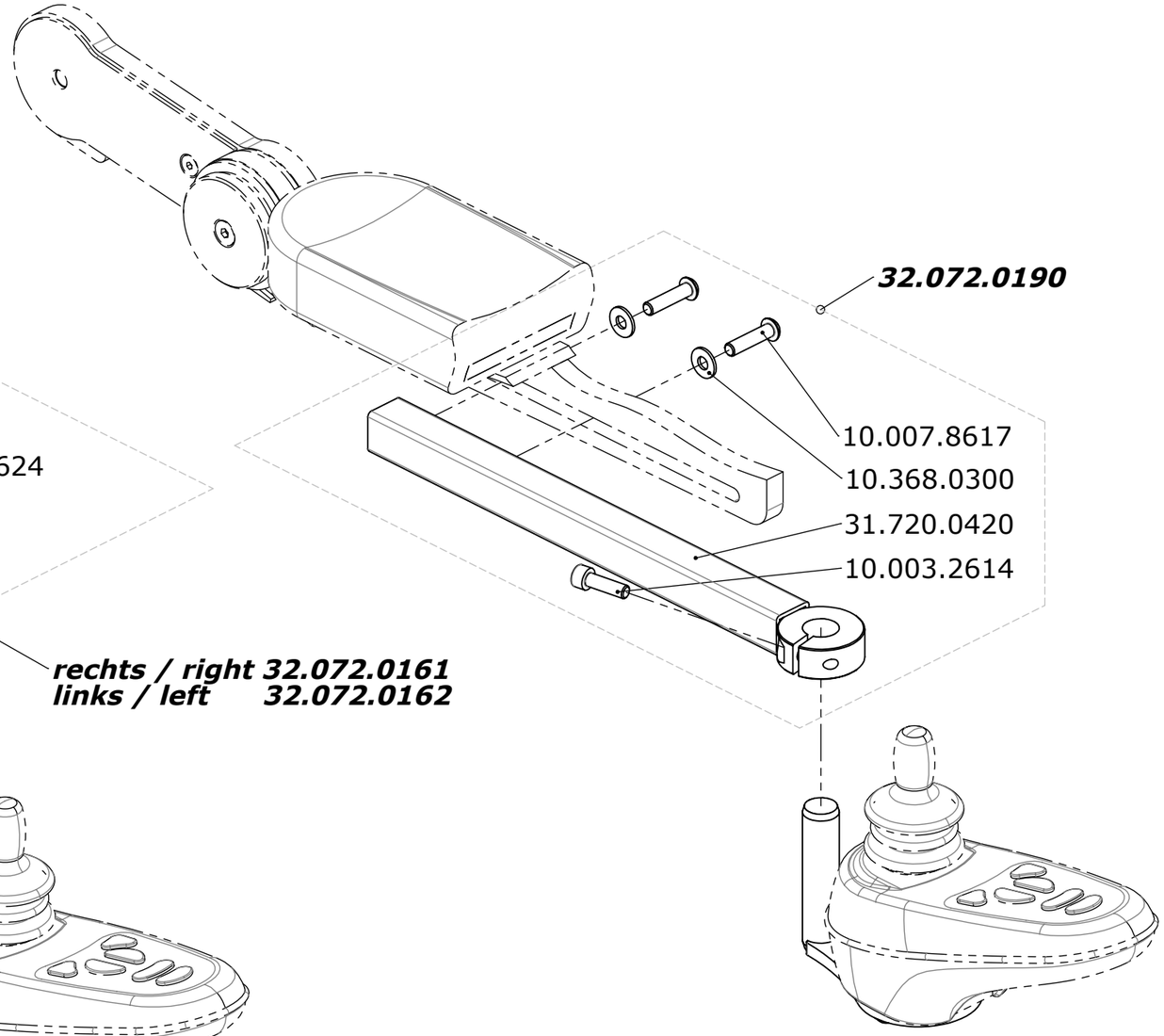

Erstellt *Prepared*	18.09.2008	PW
Geändert *Modified*	29.10.2013	PW
Gepr./Freig. *Approved*	29.10.2013	FW
Status *Status*	freigegeben/approved	

Benennung / *Description*

Joystickhalterung
Joystick holder

LEVO AG
THE EXPERTS IN STANDING
CH-5610 Wohlen
www.levo.ch

Rollstuhl *Wheelchair*: C3

Artikelnummer *Art. no.*: 50.072.0160

Blatt / Anz *Sheet / no. of*: 1 / 1

Index / *Rev.*: C

VERTRAULICH! Dieses Dokument ist unser geistiges Eigentum. Es darf ohne unsere ausdrückliche Genehmigung weder kopiert, vervielfältigt oder verwertet, noch an Dritte weitergegeben werden. © LEVO AG

CONFIDENTIAL! All rights reserved. Reproduction and processing in any form whatever is not permittet without written authority of LEVO AG.

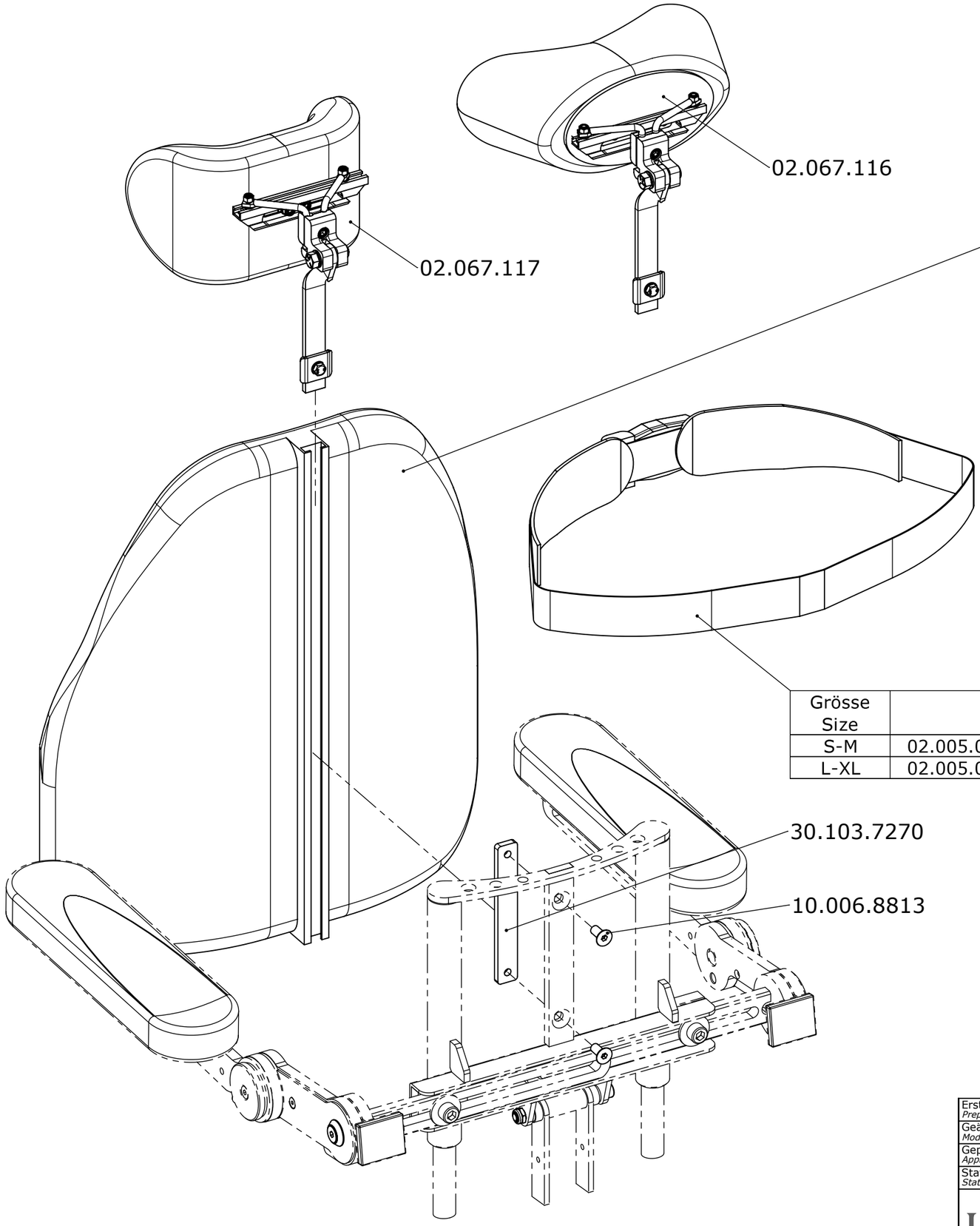

Grösse Size	
S-M	02.005.0010
L-XL	02.005.0020

Sitzbreite Seat width	Artikel-Nr. Article no.	Bezeichnung	Description
32/36	02.009.0101	V-Trak AXXIS Niedriger Rücken M	V-Trak AXXIS Low Backrest M
40/44	02.009.0102	V-Trak AXXIS Niedriger Rücken L	V-Trak AXXIS Low Backrest L
48/52	02.009.0103	V-Trak AXXIS Niedriger Rücken XL	V-Trak AXXIS Low Backrest XL
32/36	02.009.0110	V-Trak AXXIS Hoher Rücken M	V-Trak AXXIS High Backrest M
40/44	02.009.0111	V-Trak AXXIS Hoher Rücken L	V-Trak AXXIS High Backrest L
48/52	02.009.0112	V-Trak AXXIS Hoher Rücken XL	V-Trak AXXIS High Backrest XL
32/36	02.009.0116	V-Trak AXXIS Reduzierter Rücken M	V-Trak AXXIS reduced Backrest M
40/44	02.009.0117	V-Trak AXXIS Reduzierter Rücken L	V-Trak AXXIS reduced Backrest L
48/52	02.009.0118	V-Trak AXXIS Reduzierter Rücken XL	V-Trak AXXIS reduced Backrest XL

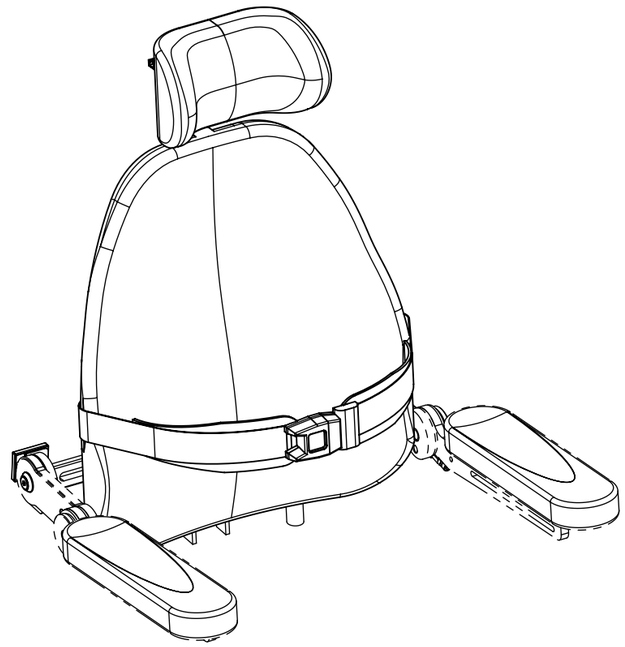

Erstellt *Prepared*	17.02.2009	PW	Benennung / *Description*
Geändert *Modified*		-	Rücken Backrest
Gepr./Freig. *Approved*	01.04.2009	TN	
Status *Status*			

LEVO AG
CH-5610 Wohlen
www.levo.ch
THE EXPERTS IN STANDING

Rollstuhl *Wheelchair*: C3

Artikelnummer *Art. no.*: 50.072.0170

Blatt / Anz *Sheet / no. of*: 1 / 1

Index / *Rev.*

VERTRAULICH! Dieses Dokument ist unser geistiges Eigentum. Es darf ohne unsere ausdrückliche Genehmigung weder kopiert, vervielfältigt oder verwertet, noch an Dritte weitergegeben werden. © LEVO AG

CONFIDENTIAL! All rights reserved. Reproduction and processing in any form whatever is not permittet without written authority of LEVO AG.

50.072.0211

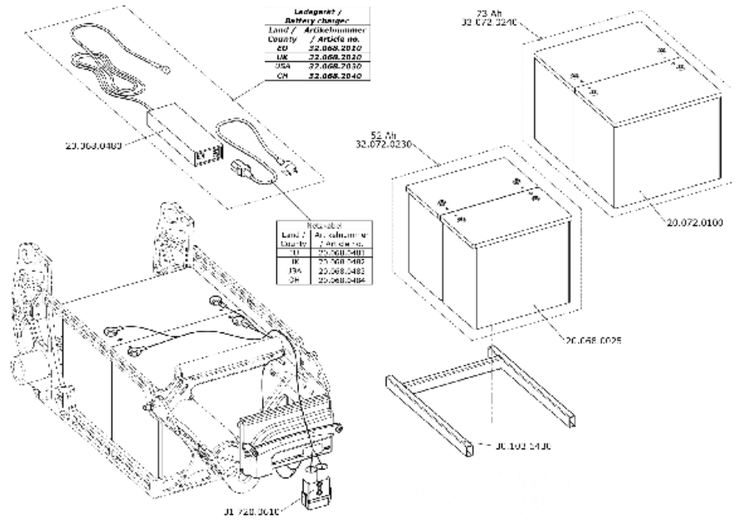

50.072.0220

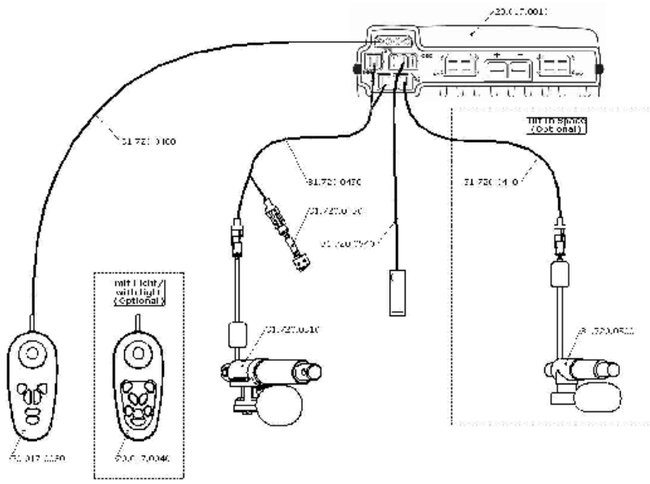

50.072.0230

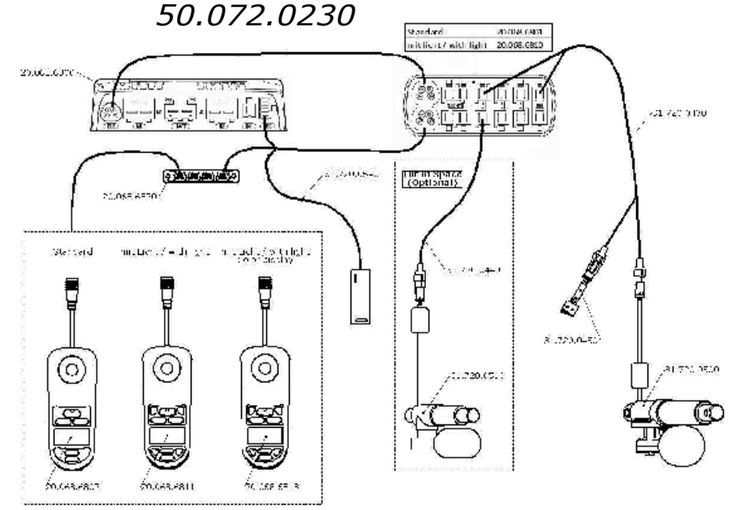

50.072.0241

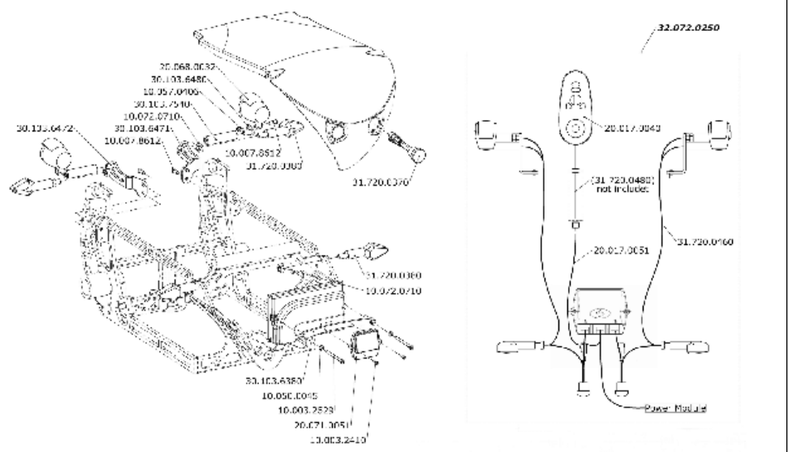

50.072.0251

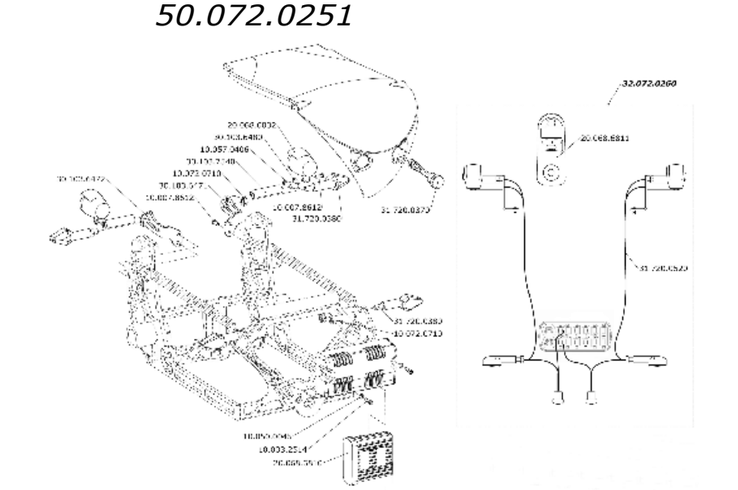

Erstellt *Prepared*	09.04.2009	PW	Benennung / *Description*
Geändert *Modified*	18.04.2011	PW	Elektronik
Gepr./Freig. *Approved*	18.04.2011	BM	Electronics
Status *Status*			

LEVO.ch THE EXPERTS IN STANDING

LEVO AG
CH-5610 Wohlen
www.levo.ch

Rollstuhl *Wheelchair*: C3

Artikelnummer *Art. no.*: 50.072.0200

Blatt / Anz *Sheet / no. of*: 1 / 1

Index / *Rev.*: B

VERTRAULICH! Dieses Dokument ist unser geistiges Eigentum. Es darf ohne unsere ausdrückliche Genehmigung weder kopiert, vervielfältigt oder verwertet, noch an Dritte weitergegeben werden. © LEVO AG

CONFIDENTIAL! All rights reserved. Reproduction and processing in any form whatever is not permittet without written authority of LEVO AG.

Ladegerät / Battery charger	
Land / County	Artikelnummer / Article no.
EU	32.068.2010
UK	32.068.2020
USA	32.068.2030
CH	32.068.2040
AUS / NZ	32.068.2000

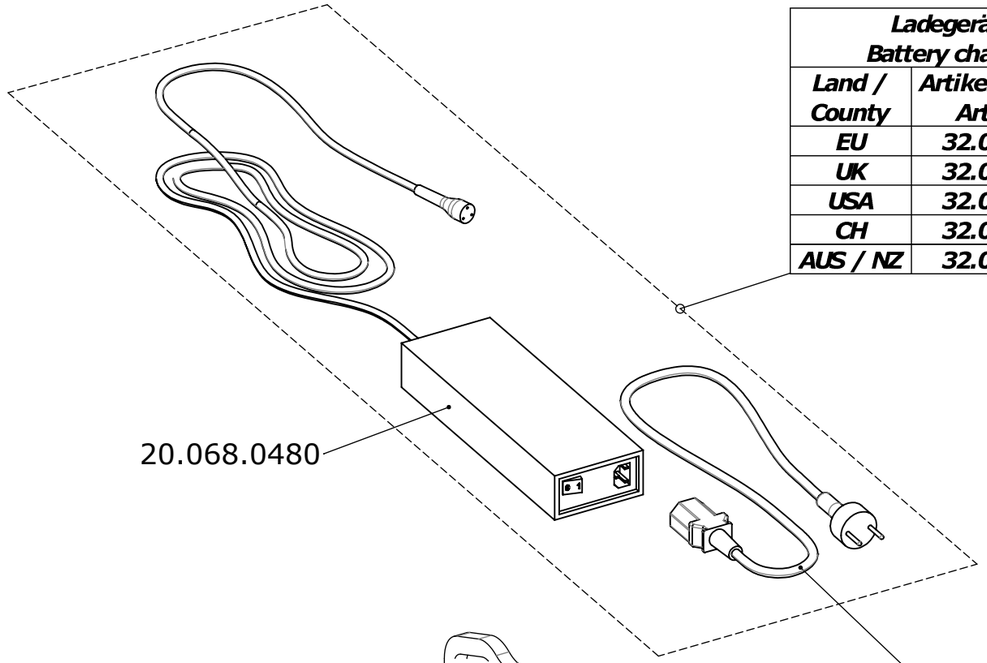

Netzkabel	
Land / County	Artikelnummer / Article no.
EU	20.068.0481
UK	20.068.0482
USA	20.068.0483
CH	20.068.0484
AUS / NZ	20.068.0485

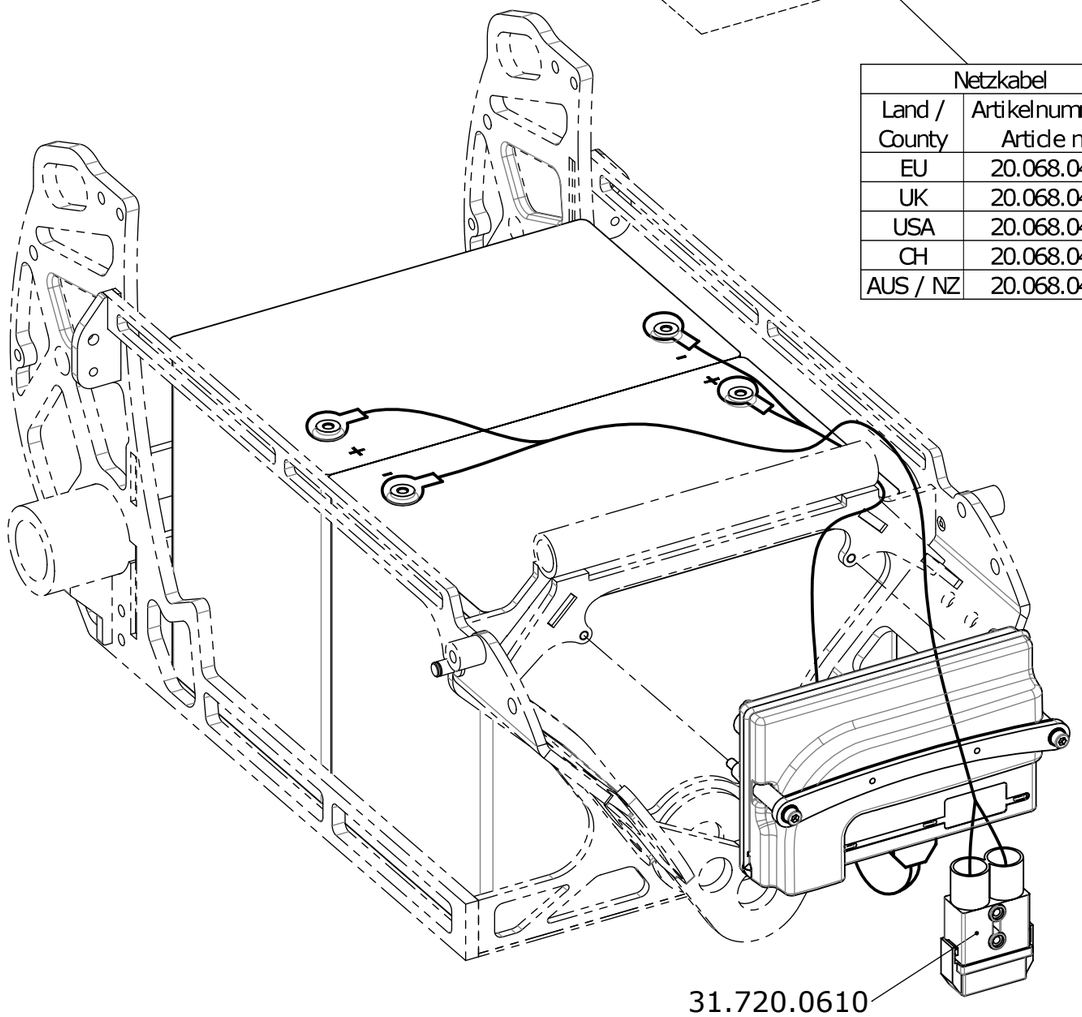

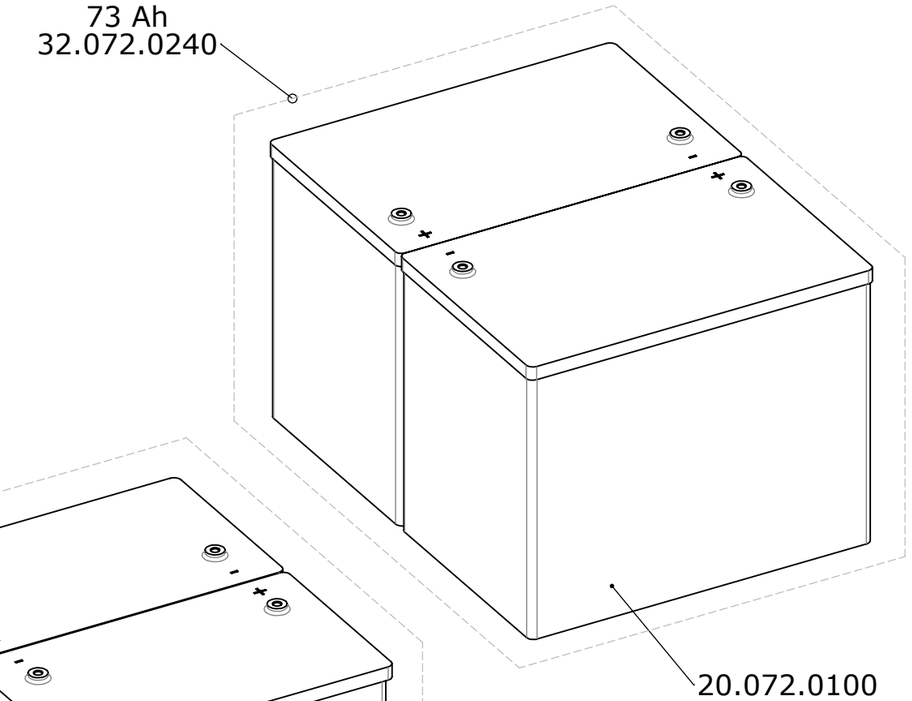

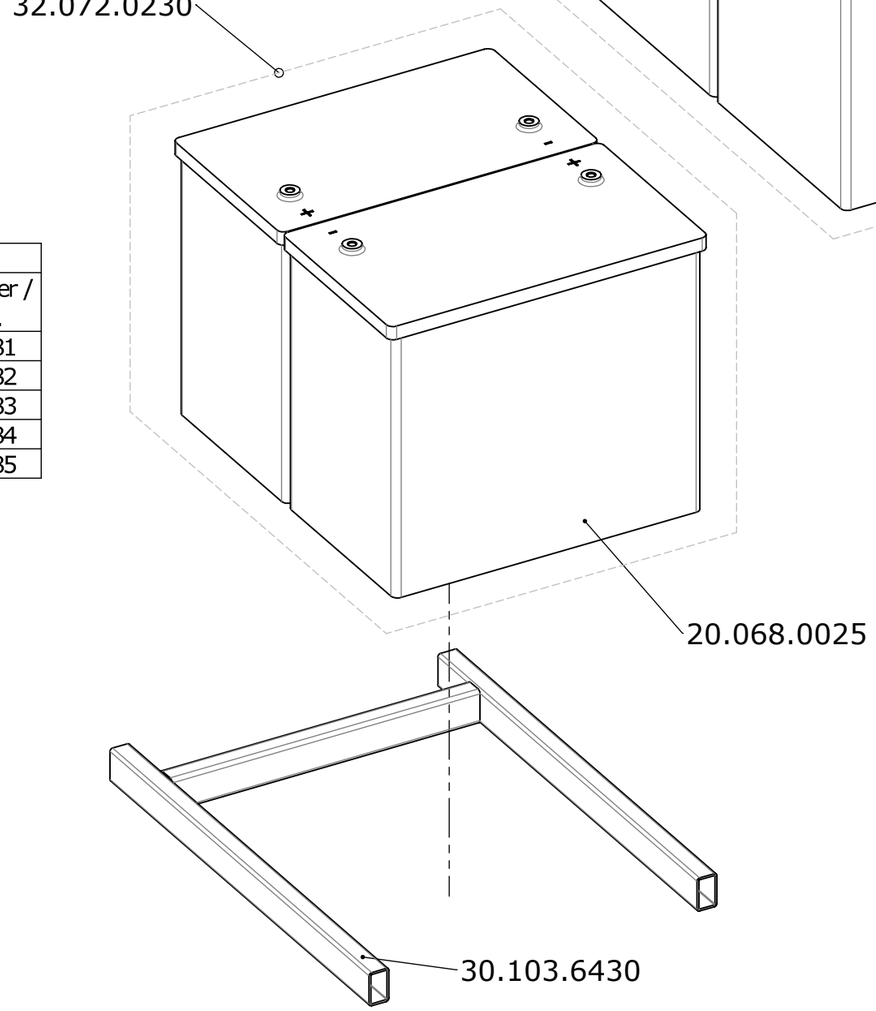

Erstellt *Prepared*	28.02.2011	PW
Geändert *Modified*	18.09.2013	PW
Gepr./Freig. *Approved*	18.09.2013	HB
Status *Status*	freigegeben/approved	

Benennung / *Description*

Batterien 2010
Batteries 2010

LEVO AG
THE EXPERTS IN STANDING
CH-5610 Wohlen
www.levo.ch

Rollstuhl *Wheelchair*: C3

Artikelnummer *Art. no.*: 50.072.0211

Blatt / Anz *Sheet / no. of*: 1 / 1

Index / *Rev.*: C

VERTRAULICH! Dieses Dokument ist unser geistiges Eigentum. Es darf ohne unsere ausdrückliche Genehmigung weder kopiert, vervielfältigt oder verwertet, noch an Dritte weitergegeben werden. © LEVO AG

CONFIDENTIAL! All rights reserved. Reproduction and processing in any form whatever is not permittet without written authority of LEVO AG.

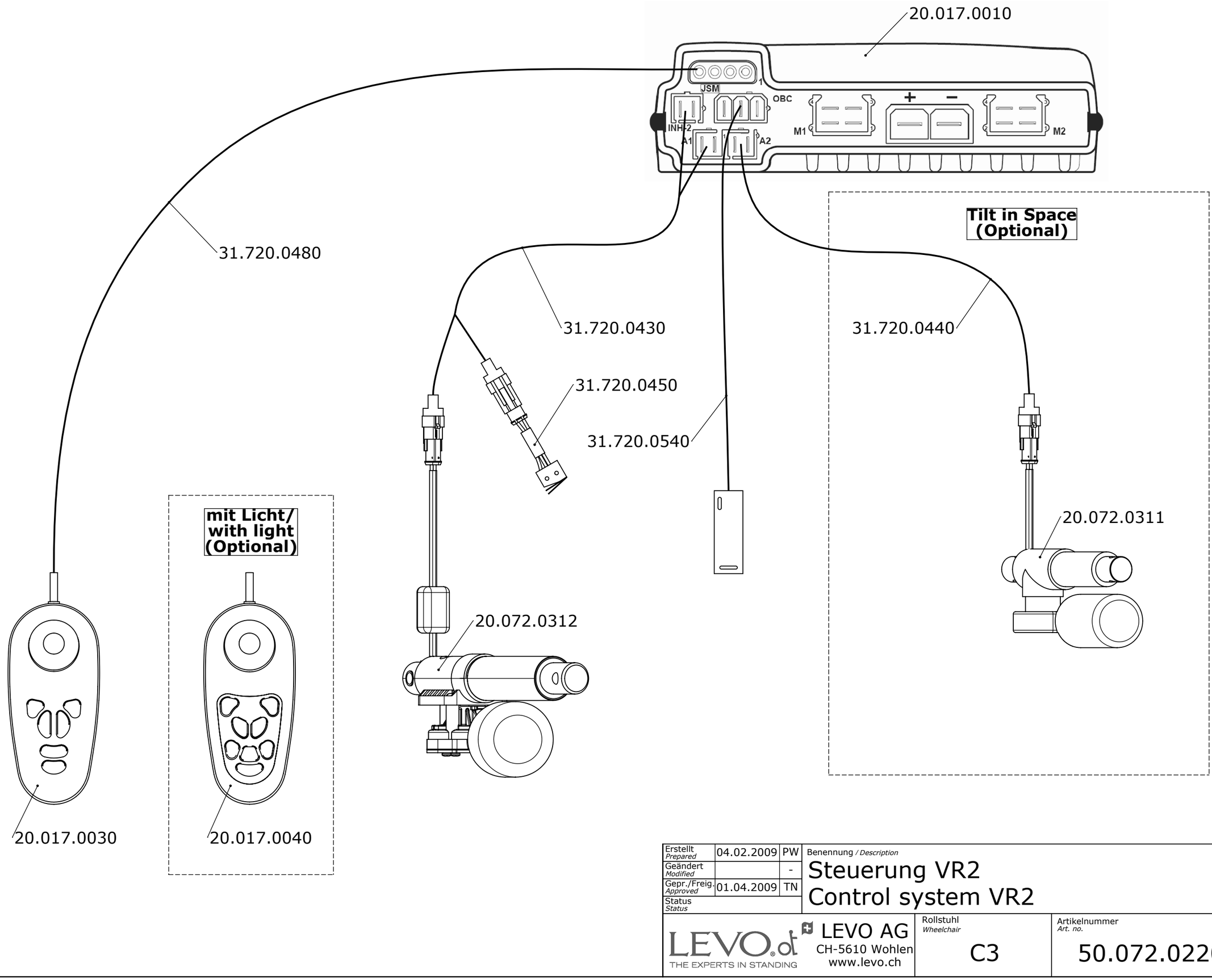

Erstellt *Prepared*	04.02.2009	PW
Geändert *Modified*		-
Gepr./Freig. *Approved*	01.04.2009	TN
Status *Status*		

Benennung / *Description*

Steuerung VR2
Control system VR2

LEVO.ch THE EXPERTS IN STANDING

LEVO AG
CH-5610 Wohlen
www.levo.ch

Rollstuhl *Wheelchair*: C3

Artikelnummer *Art. no.*: 50.072.0220

Blatt / Anz *Sheet / no. of*: 1 / 1

Index / *Rev.*

VERTRAULICH! Dieses Dokument ist unser geistiges Eigentum. Es darf ohne unsere ausdrückliche Genehmigung weder kopiert, vervielfältigt oder verwertet, noch an Dritte weitergegeben werden. © LEVO AG

CONFIDENTIAL! All rights reserved. Reproduction and processing in any form whatever is not permittet without written authority of LEVO AG.

Standard	20.068.6801
mit licht / with light	20.068.6810

1.0m 20.068.6821

20.068.6800

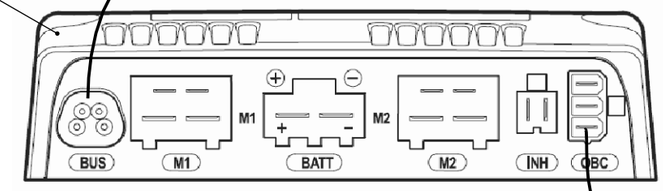

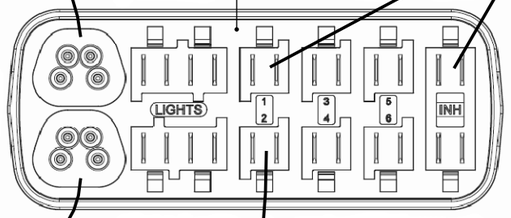

31.720.0430

1.0m 20.068.6821

2.5m 20.068.6803

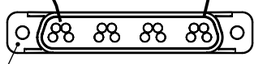

20.068.6820

31.720.0540

Tilt in Space (Optional)

31.720.0440

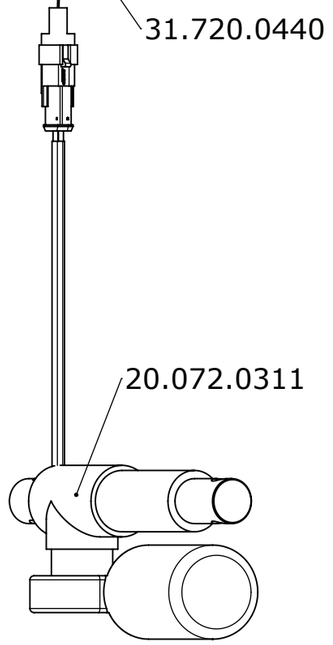

20.072.0311

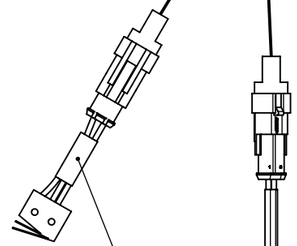

31.720.0450

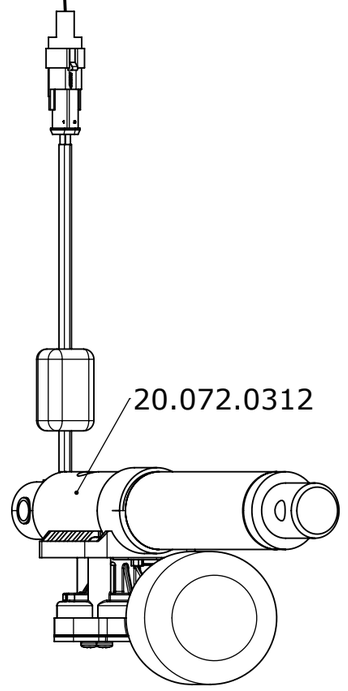

20.072.0312

Standard

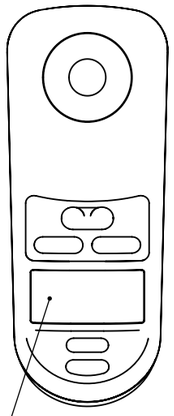

20.068.6802

mit Licht / with light

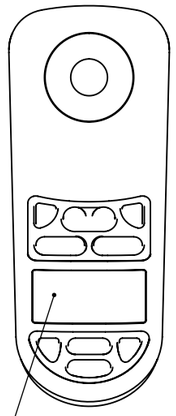

20.068.6811

mit Licht / with light Color display

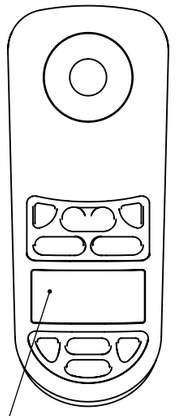

20.068.6813

Erstellt *Prepared*	03.02.2009	PW
Geändert *Modified*	23.06.2010	PW
Gepr./Freig. *Approved*	23.06.2010	TN
Status *Status*		

Benennung / *Description*

Steuerung R-Net
Control system R-Net

LEVO AG
CH-5610 Wohlen
www.levo.ch

Rollstuhl *Wheelchair*: C3

Artikelnummer *Art. no.*: 50.072.0230

Blatt / Anz *Sheet / no. of*: 1 / 1

Index / *Rev.*: A

VERTRAULICH! Dieses Dokument ist unser geistiges Eigentum. Es darf ohne unsere ausdrückliche Genehmigung weder kopiert, vervielfältigt oder verwertet, noch an Dritte weitergegeben werden. © LEVO AG

CONFIDENTIAL! All rights reserved. Reproduction and processing in any form whatever is not permittet without written authority of LEVO AG.

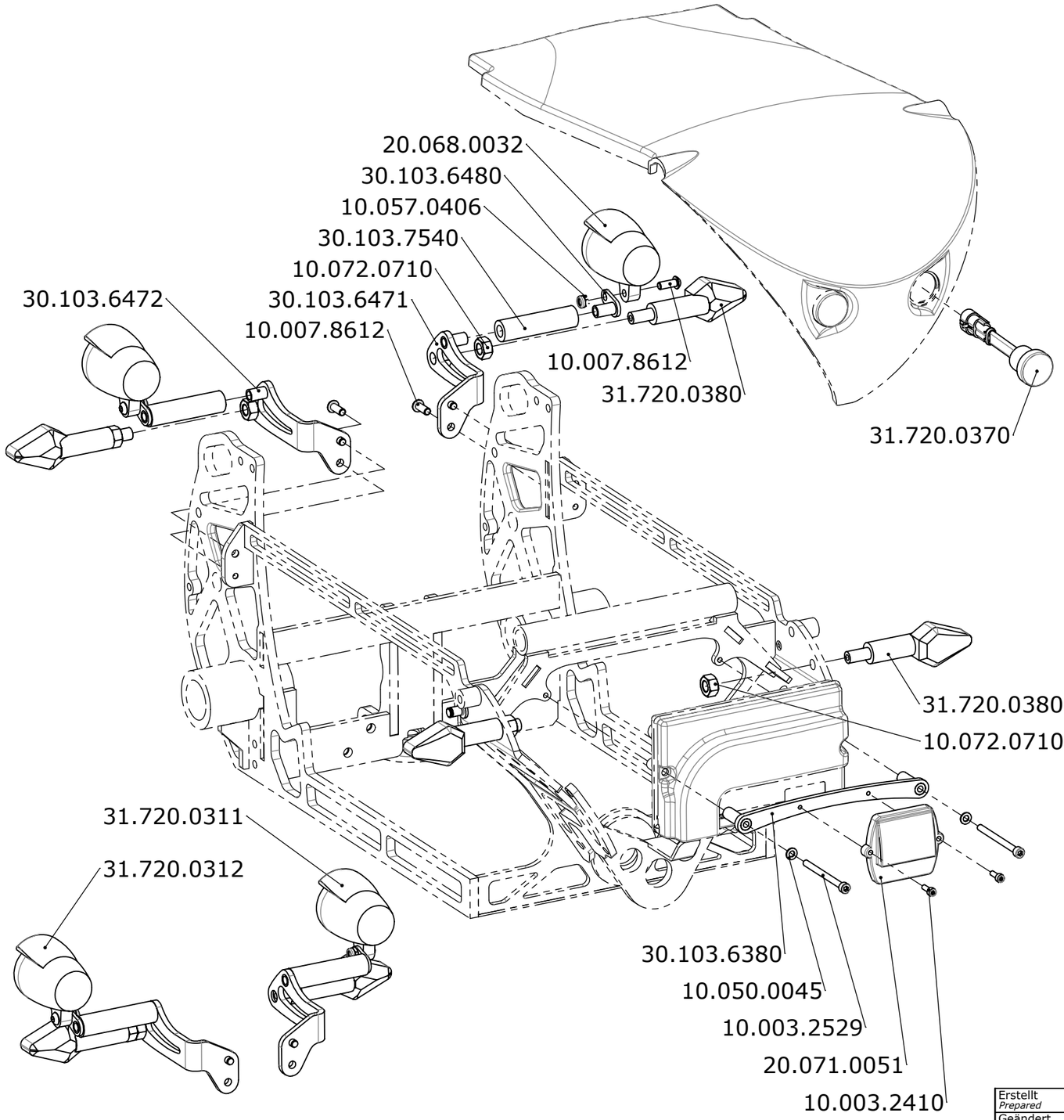

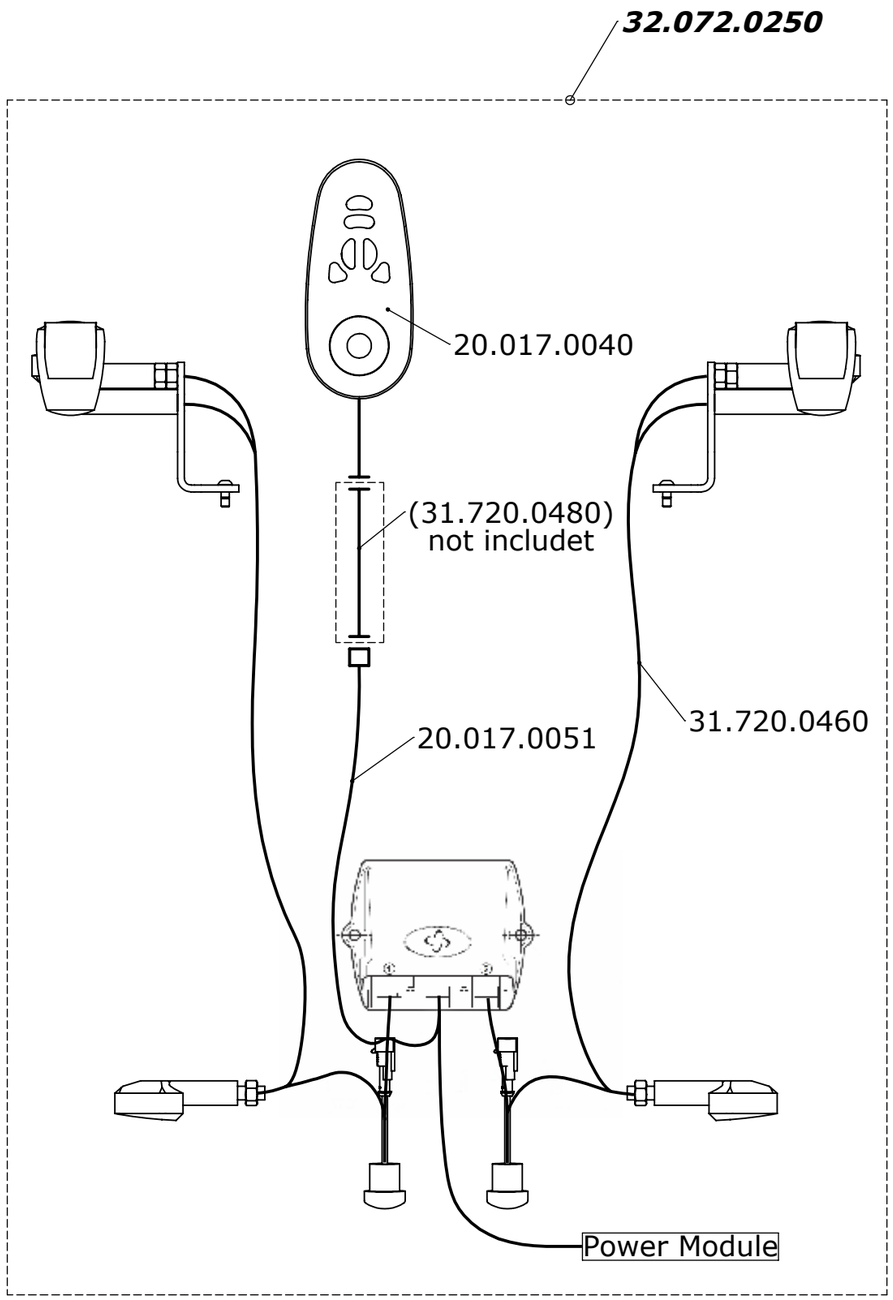

Erstellt *Prepared*	16.04.2010	PW	
Geändert *Modified*	17.02.2012	PW	
Gepr./Freig. *Approved*	17.02.2012	BM	
Status *Status*	freigegeben/approved		

Benennung / *Description*

Beleuchtung VR2 2010
Lights and indicators VR2 2010

LEVO AG
CH-5610 Wohlen
www.levo.ch

Rollstuhl *Wheelchair*: C3

Artikelnummer *Art. no.*: 50.072.0241

Blatt / Anz *Sheet / no. of*: 1 / 1

Index / *Rev.*: A

VERTRAULICH! Dieses Dokument ist unser geistiges Eigentum. Es darf ohne unsere ausdrückliche Genehmigung weder kopiert, vervielfältigt oder verwertet, noch an Dritte weitergegeben werden. © LEVO AG

CONFIDENTIAL! All rights reserved. Reproduction and processing in any form whatever is not permittet without written authority of LEVO AG.

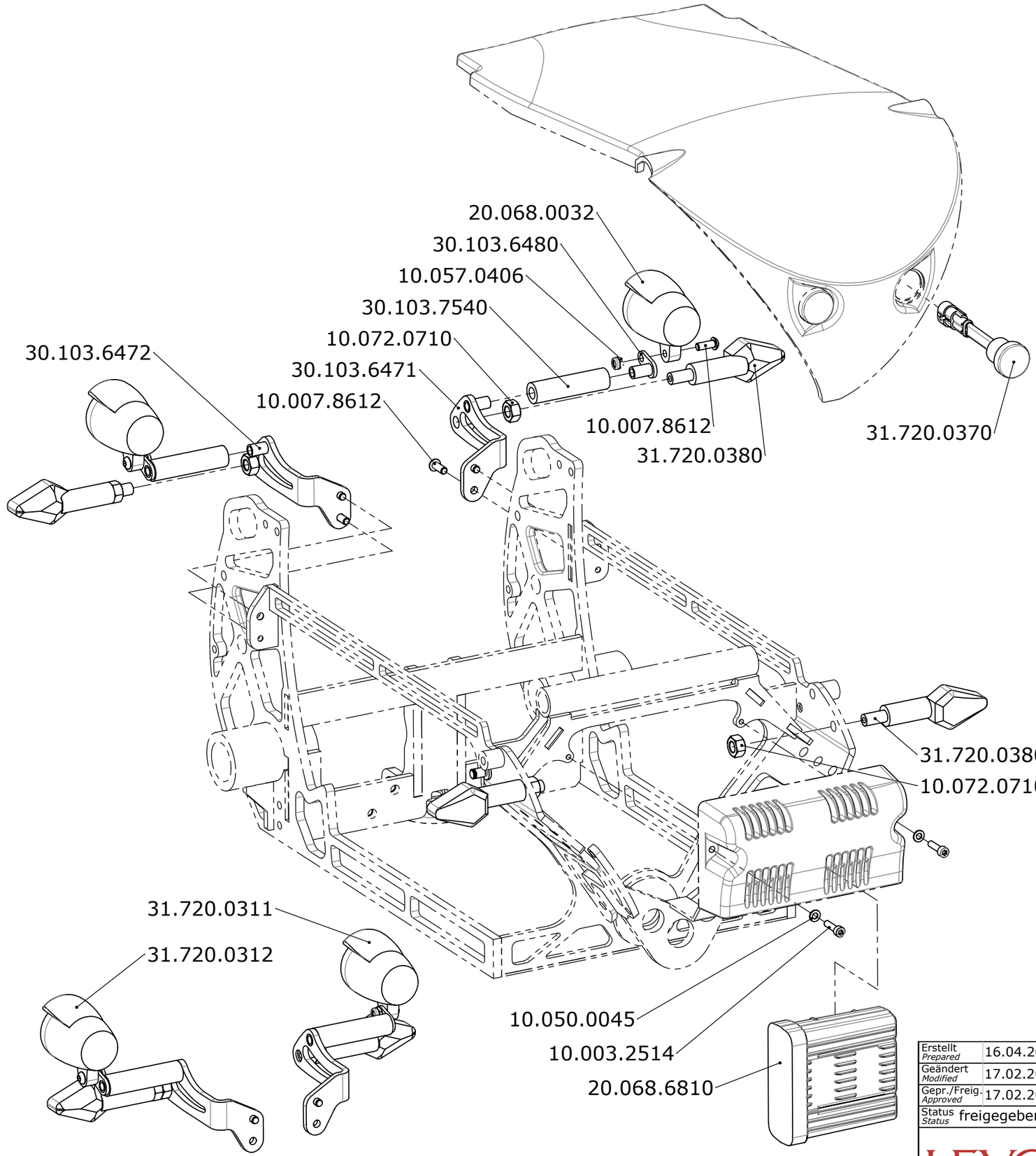

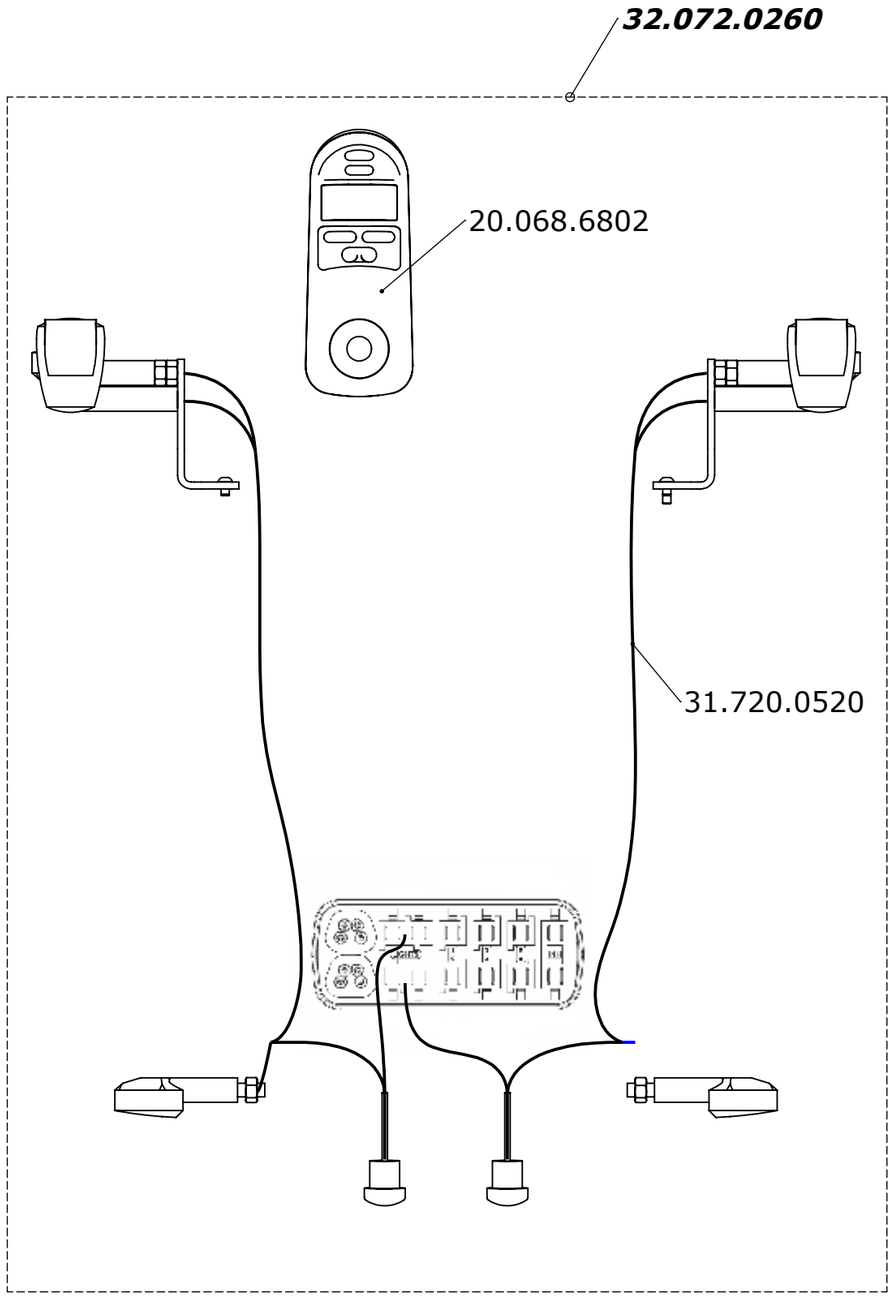

Erstellt *Prepared*	16.04.2010	PW	
Geändert *Modified*	17.02.2012	PW	
Gepr./Freig. *Approved*	17.02.2012	BM	
Status *Status*	freigegeben/approved		

Benennung / *Description*

Beleuchtung R-Net 2010
Lights and indicators R-Net 2010

LEVO AG
CH-5610 Wohlen
www.levo.ch

Rollstuhl *Wheelchair*: C3

Artikelnummer *Art. no.*: 50.072.0251

Blatt / Anz *Sheet / no. of*: 1 / 1

Index / *Rev.*: A

VERTRAULICH! Dieses Dokument ist unser geistiges Eigentum. Es darf ohne unsere ausdrückliche Genehmigung weder kopiert, vervielfältigt oder verwertet, noch an Dritte weitergegeben werden. © LEVO AG

CONFIDENTIAL! All rights reserved. Reproduction and processing in any form whatever is not permittet without written authority of LEVO AG.

50.072.0311

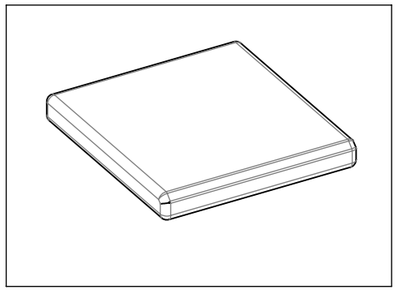

50.072.0320

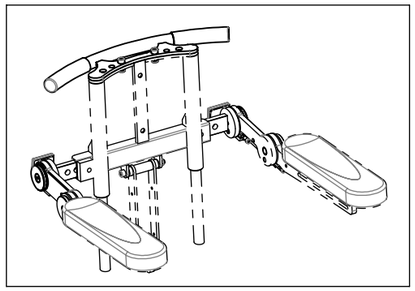

50.072.0330

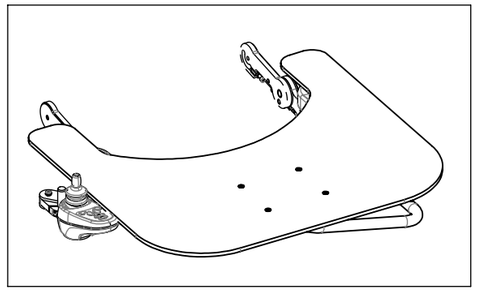

50.072.0350

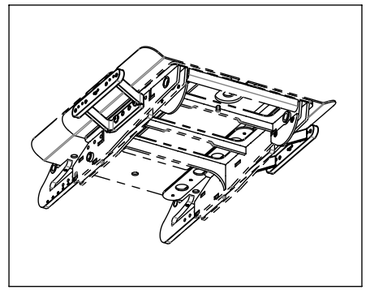

50.072.0360

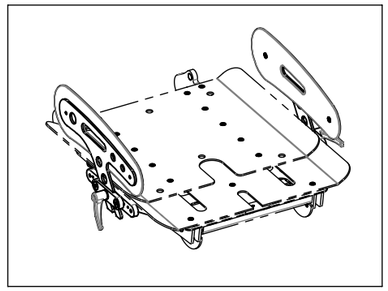

50.072.0370

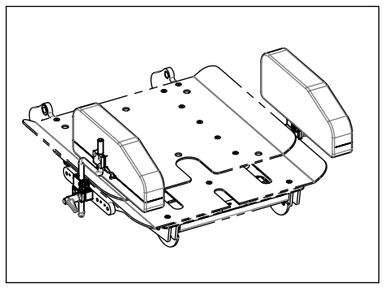

50.072.0380

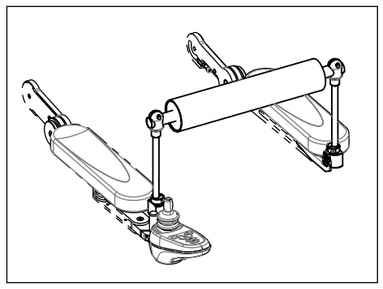

50.072.0390

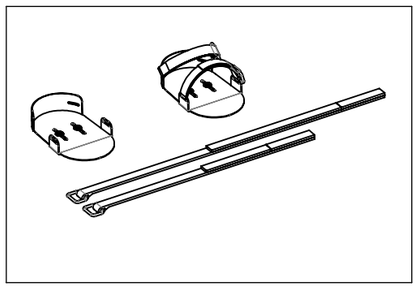

50.072.0400

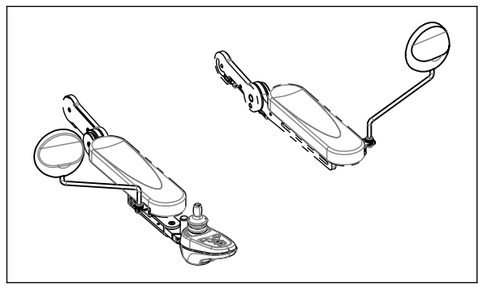

50.072.0410

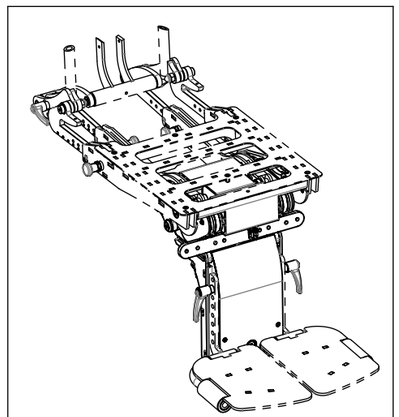

VR2 50.072.0420
R-Net 50.072.0430

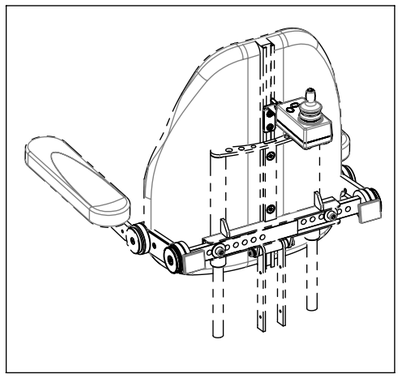

50.072.0440

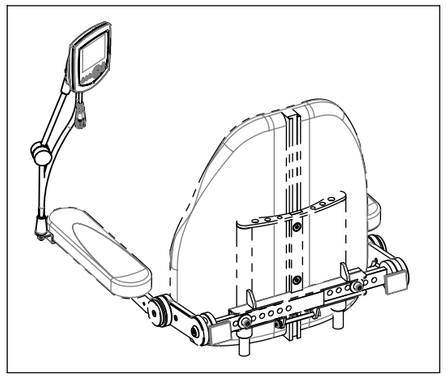

50.072.0450

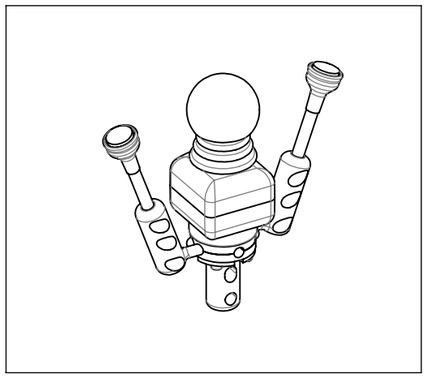

50.072.0460

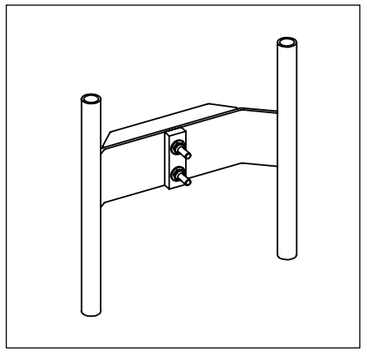

50.072.0470

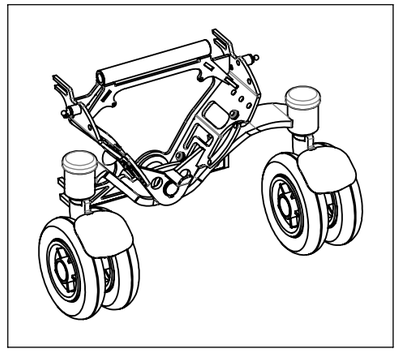

50.072.0480

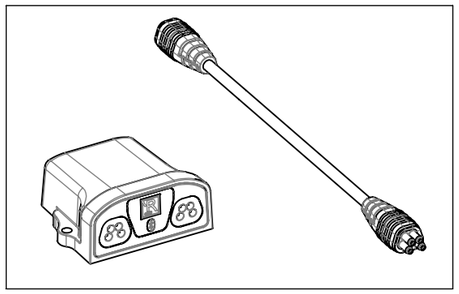

50.072.0490

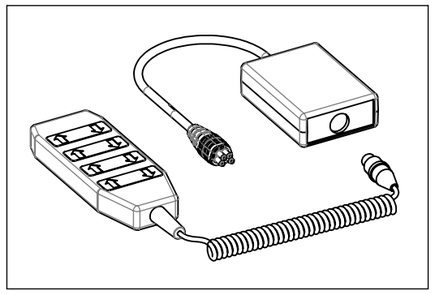

Erstellt *Prepared*	24.02.2009	PW	Benennung / *Description*
Geändert *Modified*	05.09.2013	PW	Zubehör ab 913001 Accessories
Gepr./Freig. *Approved*	05.09.2013	FW	
Status *Status*	freigegeben/approved		

LEVO AG
CH-5610 Wohlen
www.levo.ch
THE EXPERTS IN STANDING

Rollstuhl *Wheelchair*: C3

Artikelnummer *Art. no.*: 50.072.0300

Blatt / Anz *Sheet / no. of*: 1 / 2

Index / *Rev.*: E

VERTRAULICH! Dieses Dokument ist unser geistiges Eigentum. Es darf ohne unsere ausdrückliche Genehmigung weder kopiert, vervielfältigt oder verwertet, noch an Dritte weitergegeben werden. © LEVO AG

CONFIDENTIAL! All rights reserved. Reproduction and processing in any form whatever is not permittet without written authority of LEVO AG.

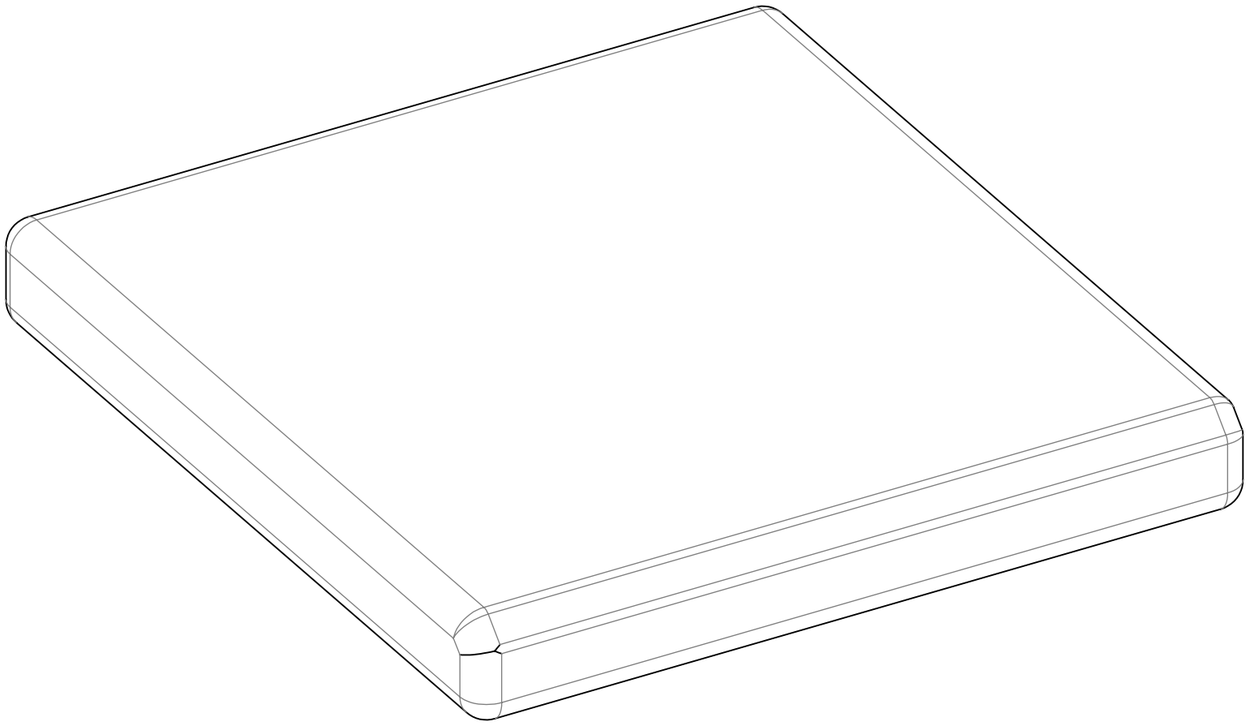

Sitzbreite Seat width	Sitztiefe Seat depth	Sitzkissen Seat cushion	Ersatzbezug Spare cover
32	35cm 37cm 39cm	30.103.5531	30.103.6211
	41cm 43cm 45cm	30.903.5532	
	47cm 49cm 51cm	30.903.5533	
36	35cm 37cm 39cm	30.103.5532	30.103.6212
	41cm 43cm 45cm	30.103.5533	30.103.6213
	47cm 49cm 51cm	30.103.5535	30.103.6215
	53cm 55cm 57cm	30.903.5534	
40	35cm 37cm 39cm	30.903.5535	
	41cm 43cm 45cm	30.103.5534	30.103.6214
	47cm 49cm 51cm	30.103.5536	30.103.6216
	53cm 55cm 57cm	30.103.5537	30.103.6217
	59cm 61cm 63cm	30.103.5538	30.103.6218
44	35cm 37cm 39cm	30.903.5531	30.103.6220
	41cm 43cm 45cm	30.103.5539	30.103.6219
	47cm 49cm 51cm	30.103.5541	30.103.6221
	53cm 55cm 57cm	30.103.5543	30.103.6223
	59cm 61cm 63cm	30.103.5546	30.103.6226
48	35cm 37cm 39cm	30.903.5538	
	41cm 43cm 45cm	30.903.5536	
	47cm 49cm 51cm	30.103.5542	30.103.6222
	53cm 55cm 57cm	30.103.5544	30.103.6224
	59cm 61cm 63cm	30.103.5547	30.103.6227
52	41cm 43cm 45cm	30.903.5537	30.103.6230
	47cm 49cm 51cm	30.103.5549	
	53cm 55cm 57cm	30.103.5545	30.103.6225
	59cm 61cm 63cm	30.103.5548	30.103.6228

Erstellt *Prepared*	21.09.2010	PW
Geändert *Modified*	14.12.2011	FW
Gepr./Freig. *Approved*	14.12.2011	BM
Status *Status*		

Benennung / *Description*

Sitzkissen 2010
Seat cushion 2010

LEVO AG
CH-5610 Wohlen
www.levo.ch

Rollstuhl *Wheelchair*: C3

Artikelnummer *Art. no.*: 50.072.0311

Blatt / Anz *Sheet / no. of*: 1 / 1

Index / *Rev.*: B

VERTRAULICH! Dieses Dokument ist unser geistiges Eigentum. Es darf ohne unsere ausdrückliche Genehmigung weder kopiert, vervielfältigt oder verwertet, noch an Dritte weitergegeben werden. © LEVO AG

CONFIDENTIAL! All rights reserved. Reproduction and processing in any form whatever is not permittet without written authority of LEVO AG.

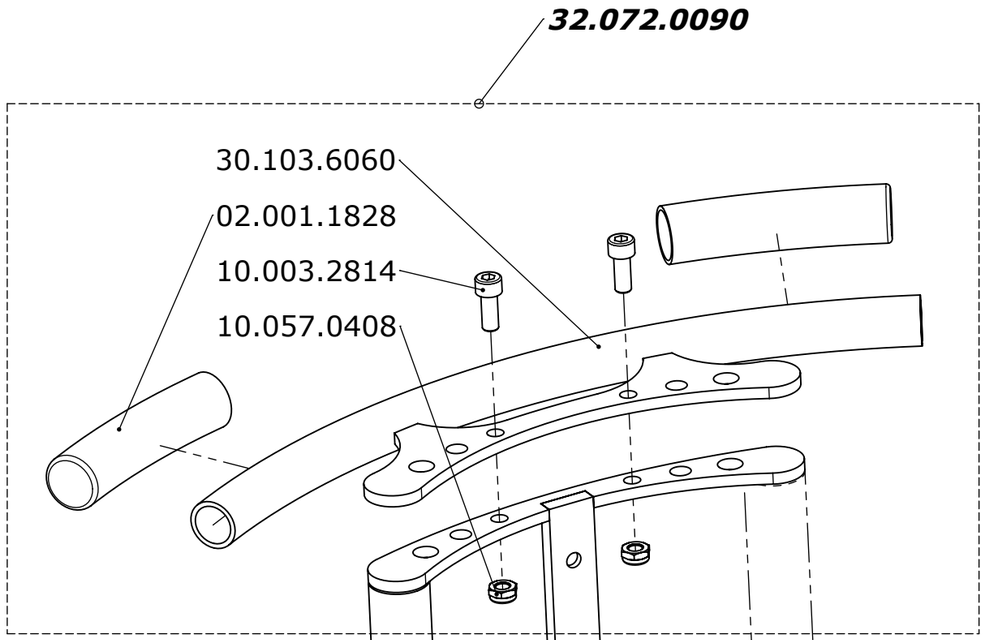

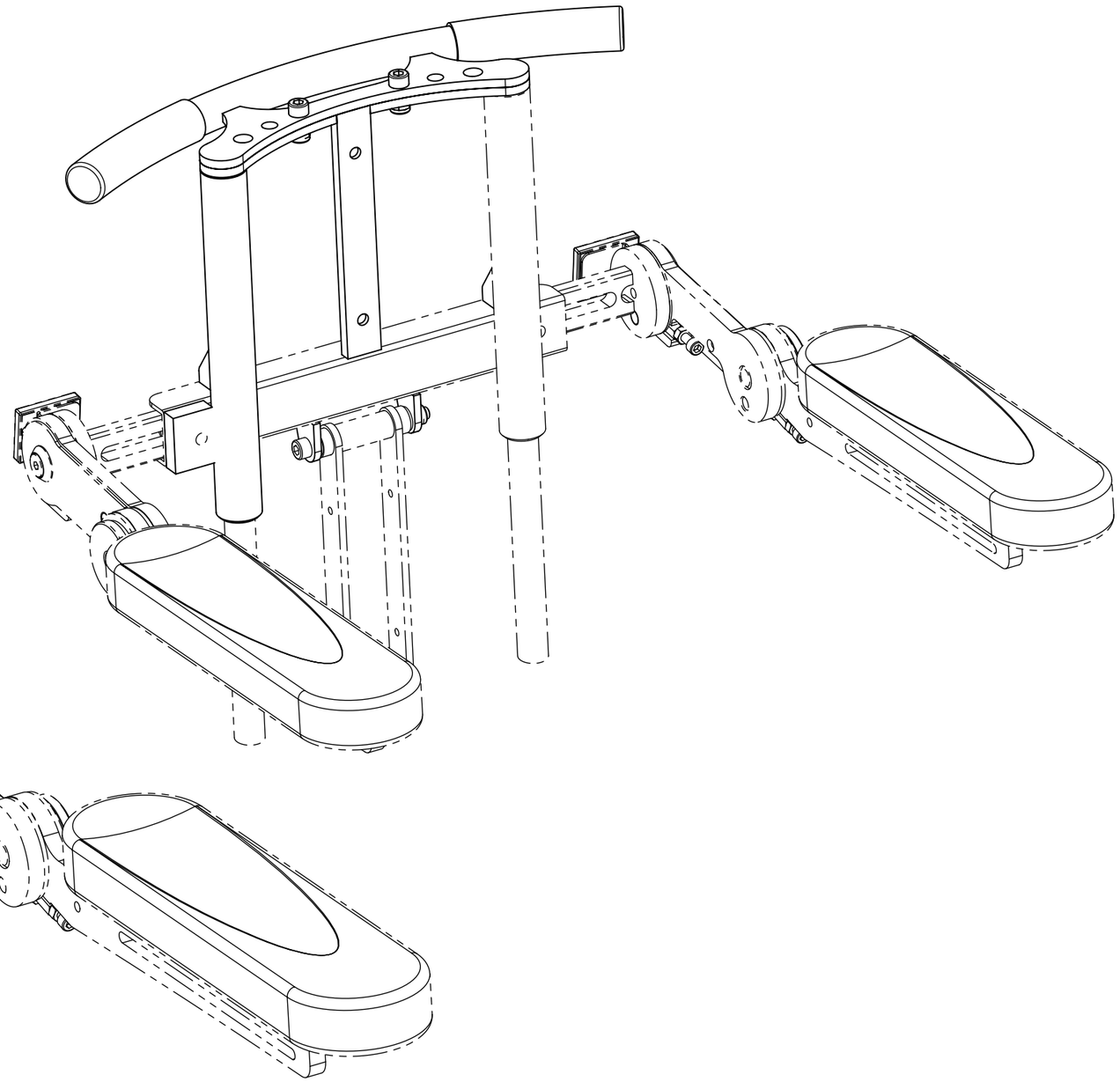

Erstellt *Prepared*	10.11.2008	PW	Benennung / *Description* Schiebebügel Stroller handle
Geändert *Modified*		-	
Gepr./Freig. *Approved*	01.04.2009	TN	
Status *Status*			

LEVO AG
CH-5610 Wohlen
www.levo.ch

Rollstuhl *Wheelchair*: C3

Artikelnummer *Art. no.*: 50.072.0320

Blatt / Anz *Sheet / no. of*: 1 / 1

Index / *Rev.*

VERTRAULICH! Dieses Dokument ist unser geistiges Eigentum. Es darf ohne unsere ausdrückliche Genehmigung weder kopiert, vervielfältigt oder verwertet, noch an Dritte weitergegeben werden. © LEVO AG

CONFIDENTIAL! All rights reserved. Reproduction and processing in any form whatever is not permittet without written authority of LEVO AG.

Set	
Breite / width	***Artikelnummer / Article no.***
32-40	***32.072.0011***
44-52	***32.072.0012***

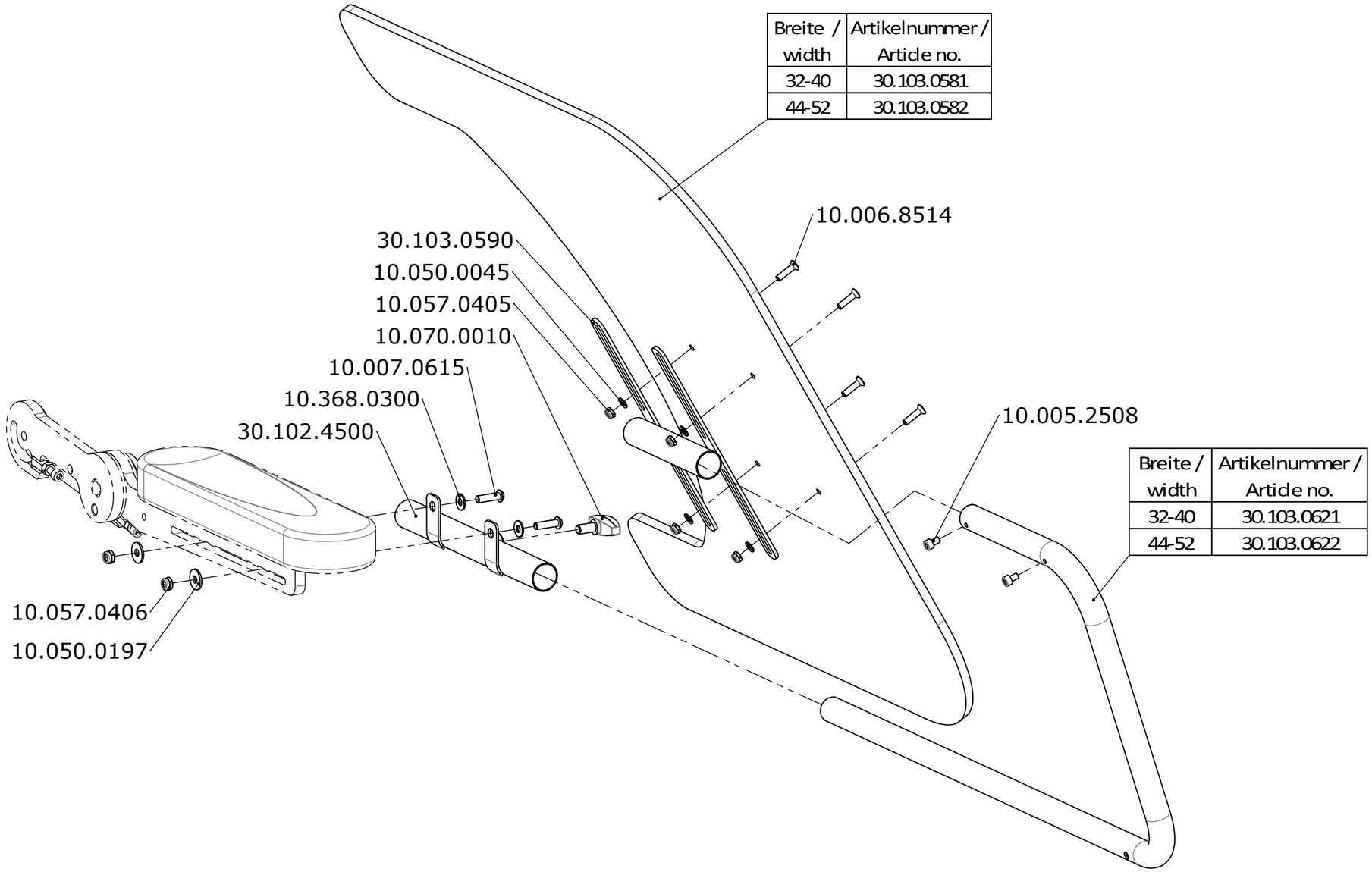

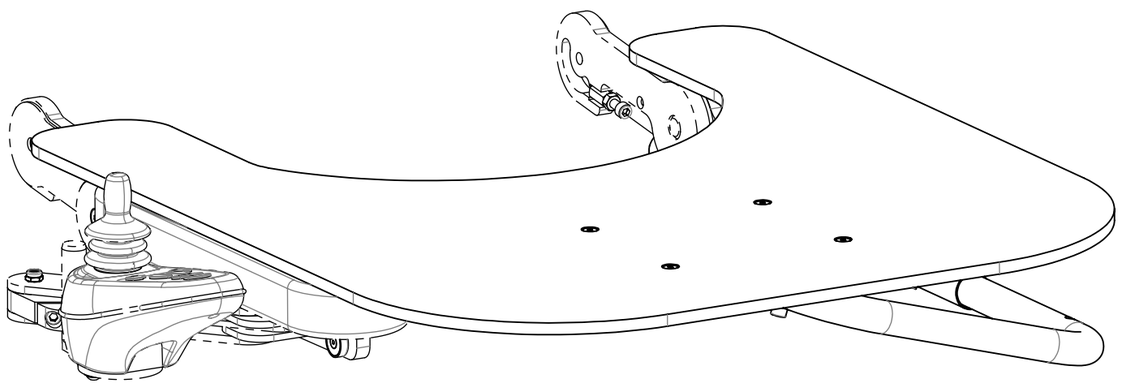

Erstellt *Prepared*	10.11.2008	PW	Benennung / *Description*		
Geändert *Modified*	06.05.2013	PW	Anstecktisch abschwenkbar Swing away table tray		
Gepr./Freig. *Approved*	06.05.2013	FW			
Status *Status*	freigegeben/approved				
LEVO.ch THE EXPERTS IN STANDING	LEVO AG CH-5610 Wohlen www.levo.ch		Rollstuhl *Wheelchair* C3	Artikelnummer *Art. no.* 50.072.0330	Blatt / Anz *Sheet / no. of* 1 / 1 Index / *Rev.* B

VERTRAULICH! Dieses Dokument ist unser geistiges Eigentum. Es darf ohne unsere ausdrückliche Genehmigung weder kopiert, vervielfältigt oder verwertet, noch an Dritte weitergegeben werden. © LEVO AG

CONFIDENTIAL! All rights reserved. Reproduction and processing in any form whatever is not permittet without written authority of LEVO AG.

Breite / width	Artikelnummer / Article no.
32	10.006.4818
36	10.006.0825

Breite / width	Artikelnummer / Article no.
32	30.103.7601
36	30.103.7602

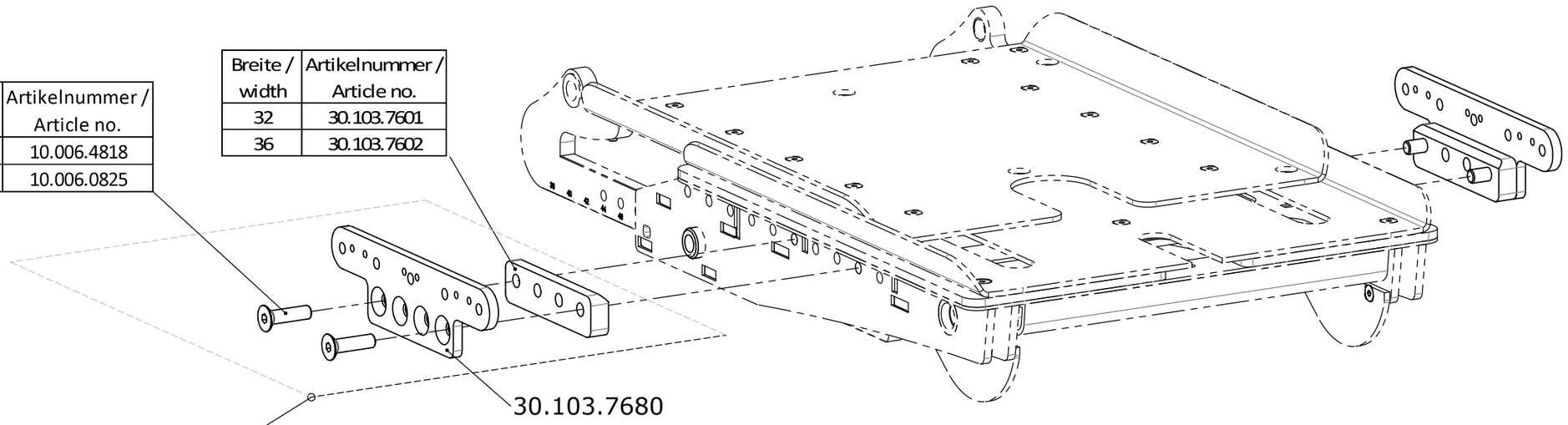

Halterung für Kleiderschutz und Oberschenkelsupport / Holder for skirt guard and upper leg support	
Breite / width	***Artikelnummer / Article no.***
32	***32.072.0151***
36	***32.072.0152***

Breite / width	Artikelnummer / Article no.
40	30.103.6491
44	30.103.6492
48	30.103.6493
52	30.103.6494

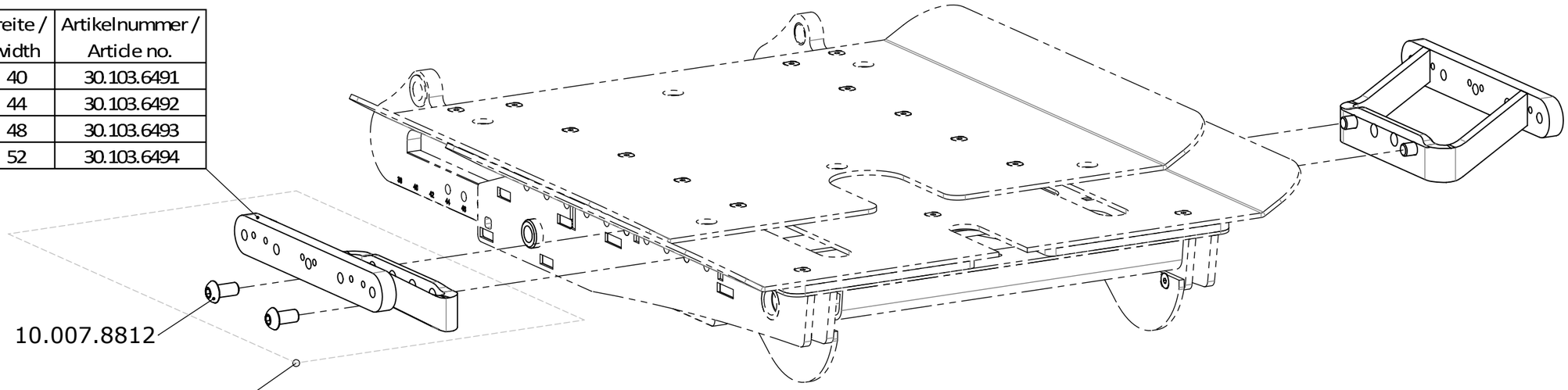

Halterung für Kleiderschutz und Oberschenkelsupport / Holder for skirt guard and upper leg support	
Breite / width	***Artikelnummer / Article no.***
40	***32.072.0153***
44	***32.072.0154***
48	***32.072.0155***
52	***32.072.0156***

Erstellt *Prepared*	06.11.2008	PW
Geändert *Modified*	21.05.2013	PW
Gepr./Freig. *Approved*	21.05.2013	FW
Status *Status*	freigegeben/approved	

Benennung / *Description*

Halterung für Kleiderschutz und Oberschenkelsupport

Holder for skirt guard and upper leg support

LEVO AG
THE EXPERTS IN STANDING
CH-5610 Wohlen
www.levo.ch

Rollstuhl *Wheelchair*: C3

Artikelnummer *Art. no.*: 50.072.0350

Blatt / Anz *Sheet / no. of*: 1 / 1

Index / *Rev.*: B

VERTRAULICH! Dieses Dokument ist unser geistiges Eigentum. Es darf ohne unsere ausdrückliche Genehmigung weder kopiert, vervielfältigt oder verwertet, noch an Dritte weitergegeben werden. © LEVO AG

CONFIDENTIAL! All rights reserved. Reproduction and processing in any form whatever is not permittet without written authority of LEVO AG.

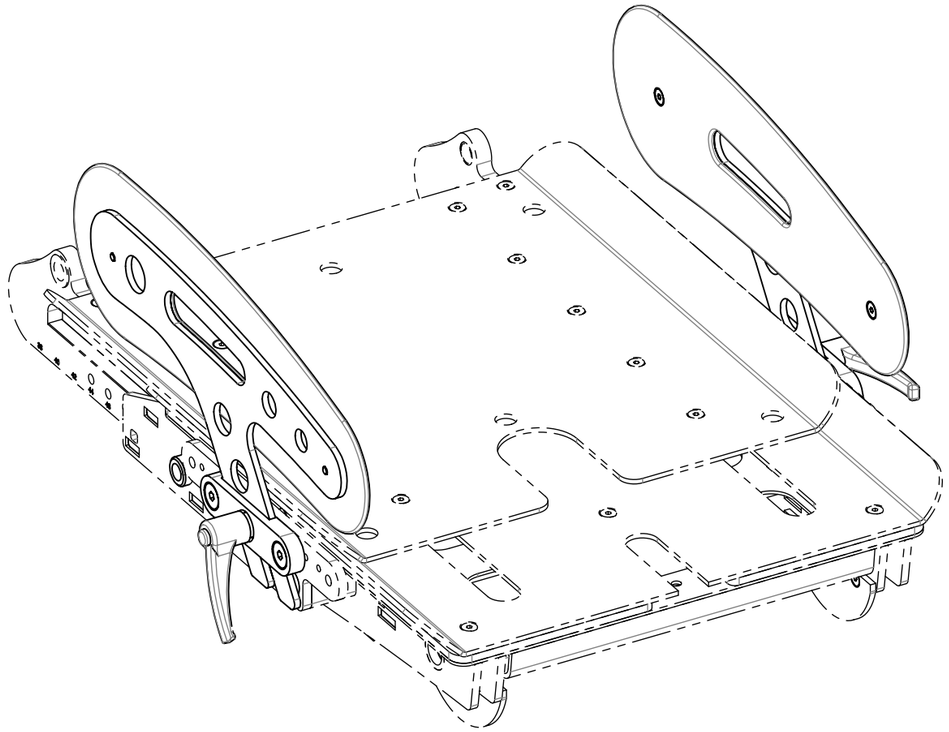

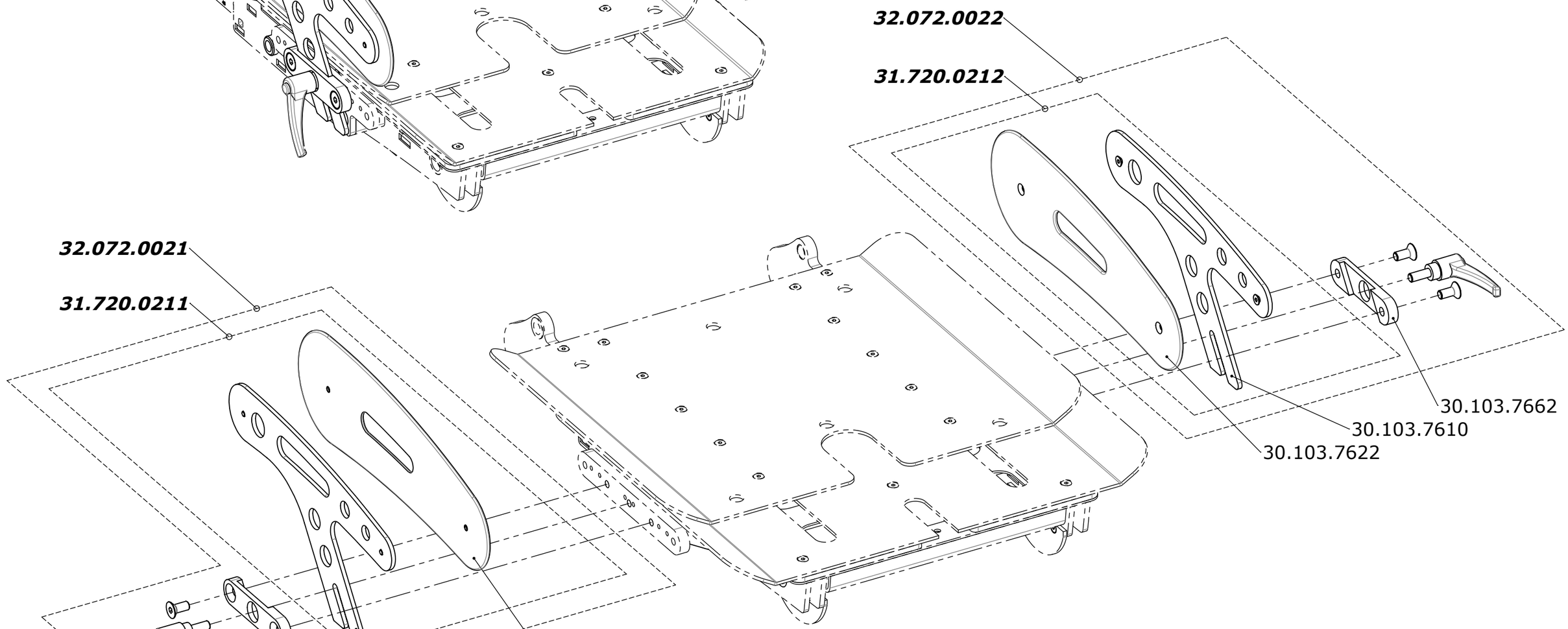

Erstellt *Prepared*	06.11.2008	PW
Geändert *Modified*	22.07.2013	PW
Gepr./Freig. *Approved*	22.07.2013	FW
Status *Status*	freigegeben/approved	

Benennung / *Description*

Kleiderschutz
Skirt guard

LEVO.ch THE EXPERTS IN STANDING

LEVO AG
CH-5610 Wohlen
www.levo.ch

Rollstuhl *Wheelchair*: C3

Artikelnummer *Art. no.*: 50.072.0360

Blatt / Anz *Sheet / no. of*: 1 / 1

Index / *Rev.*: B

VERTRAULICH! Dieses Dokument ist unser geistiges Eigentum. Es darf ohne unsere ausdrückliche Genehmigung weder kopiert, vervielfältigt oder verwertet, noch an Dritte weitergegeben werden. © LEVO AG

CONFIDENTIAL! All rights reserved. Reproduction and processing in any form whatever is not permittet without written authority of LEVO AG.

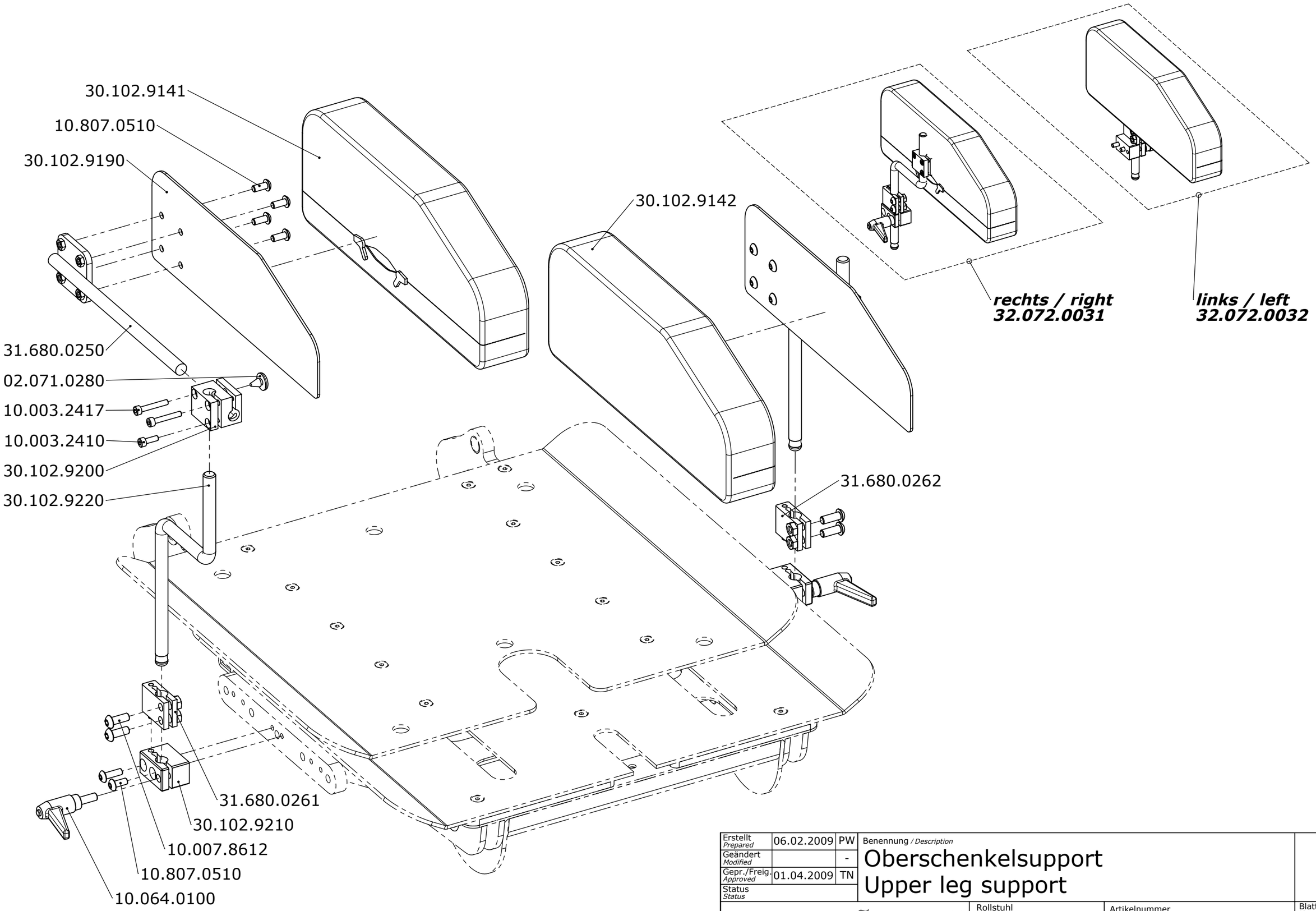

Erstellt *Prepared*	06.02.2009	PW	Benennung / *Description*
Geändert *Modified*		-	Oberschenkelsupport
Gepr./Freig. *Approved*	01.04.2009	TN	Upper leg support
Status *Status*			

LEVO.ch THE EXPERTS IN STANDING

LEVO AG
CH-5610 Wohlen
www.levo.ch

Rollstuhl *Wheelchair*	Artikelnummer *Art. no.*	Blatt / Anz *Sheet / no. of*	Index / *Rev.*
C3	50.072.0370	1 / 1	A

VERTRAULICH! Dieses Dokument ist unser geistiges Eigentum. Es darf ohne unsere ausdrückliche Genehmigung weder kopiert, vervielfältigt oder verwertet, noch an Dritte weitergegeben werden. © LEVO AG

CONFIDENTIAL! All rights reserved. Reproduction and processing in any form whatever is not permittet without written authority of LEVO AG.

Sitzbreite / seat width	Länge (mm) / length	Artikel-Nr. / Article no.
32	322	30.102.9404
36	382	30.102.9401
40	442	30.102.9402
44		
48	502	30.102.9403
52		

Sitzbreite / seat width	Länge (mm) / length	Artikel-Nr. / Article no.
32	395	30.103.6151
36	435	30.102.9392
40	475	30.102.9393
44	515	30.103.6154
48	555	30.102.9398
52	595	30.103.6156

Sitzbreite / seat width	Länge (mm) / length	Artikel-Nr. / Article no.
32	325	30.102.9414
36	385	30.102.9411
40	445	30.102.9412
44		
48	505	30.102.9413
52		

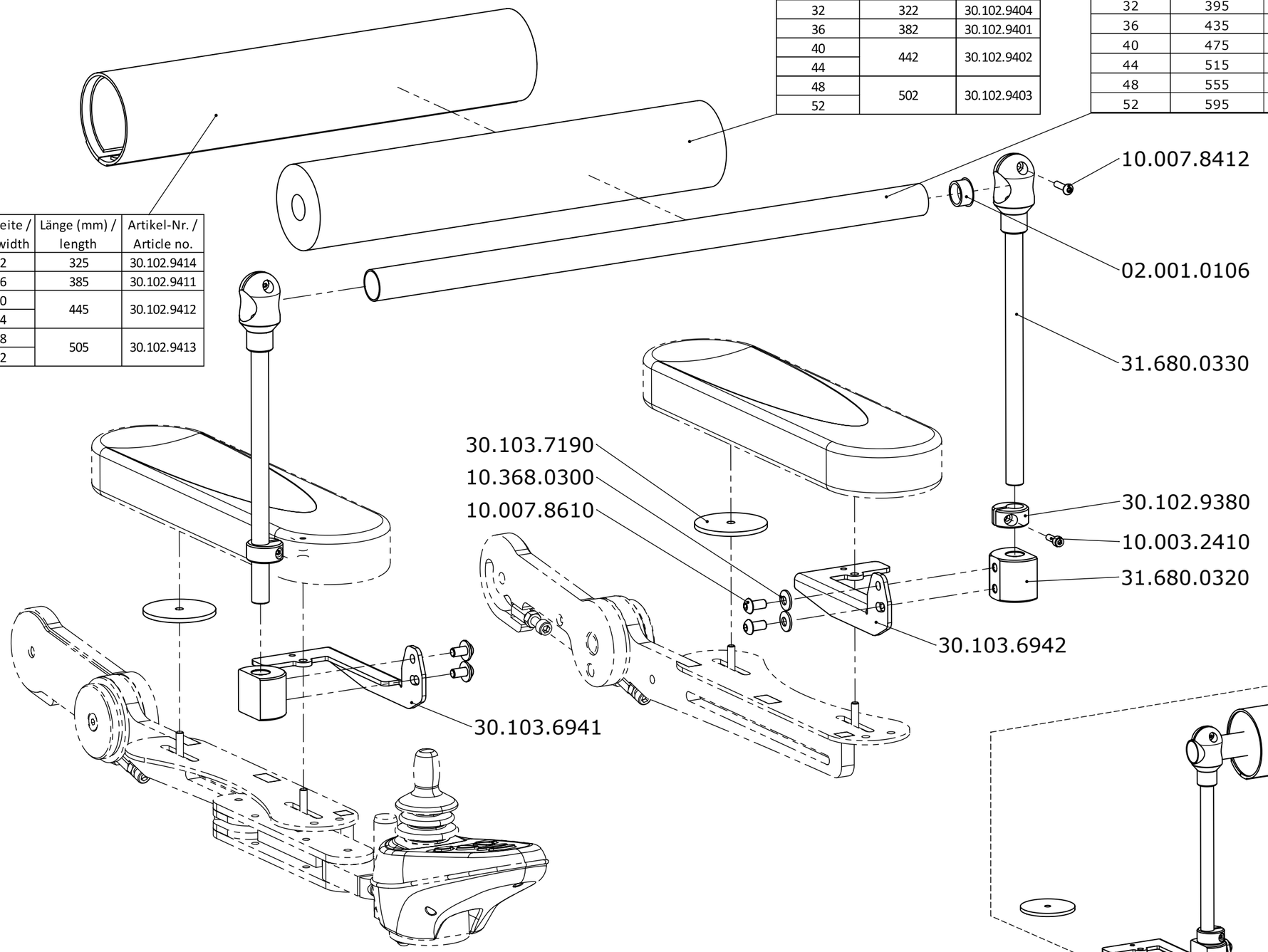

Grösse / Size	*Artikel-Nr. / Article no.*
32	***32.072.0041***
36	***32.072.0042***
40	***32.072.0043***
44	***32.072.0044***
48	***32.072.0045***
52	***32.072.0046***

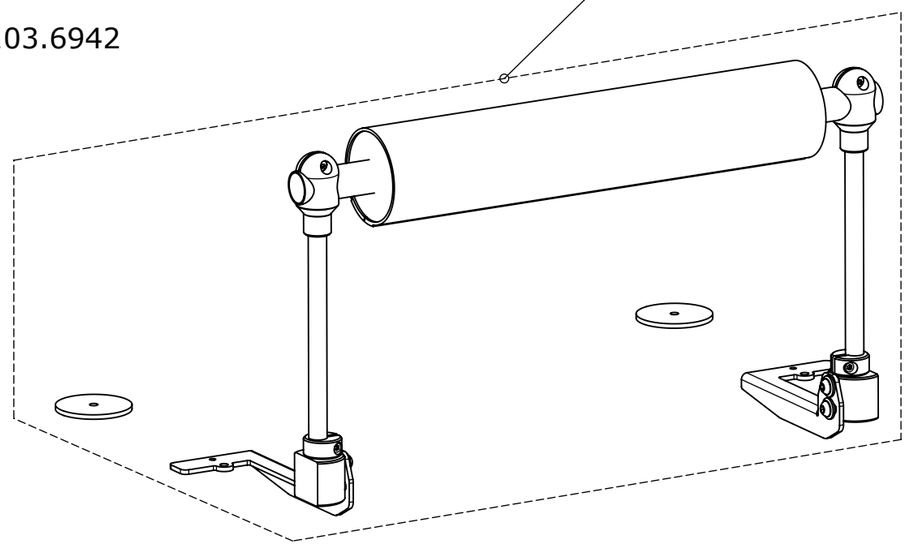

Erstellt *Prepared*	28.01.2009	PW
Geändert *Modified*		-
Gepr./Freig. *Approved*	01.04.2009	TN
Status *Status*		

Benennung / *Description*

Brustrolle
Chest role

LEVO.ch THE EXPERTS IN STANDING

LEVO AG
CH-5610 Wohlen
www.levo.ch

Rollstuhl *Wheelchair*: C3

Artikelnummer *Art. no.*: 50.072.0380

Blatt / Anz *Sheet / no. of*: 1 / 1

Index / *Rev.*

VERTRAULICH! Dieses Dokument ist unser geistiges Eigentum. Es darf ohne unsere ausdrückliche Genehmigung weder kopiert, vervielfältigt oder verwertet, noch an Dritte weitergegeben werden. © LEVO AG

CONFIDENTIAL! All rights reserved. Reproduction and processing in any form whatever is not permittet without written authority of LEVO AG.

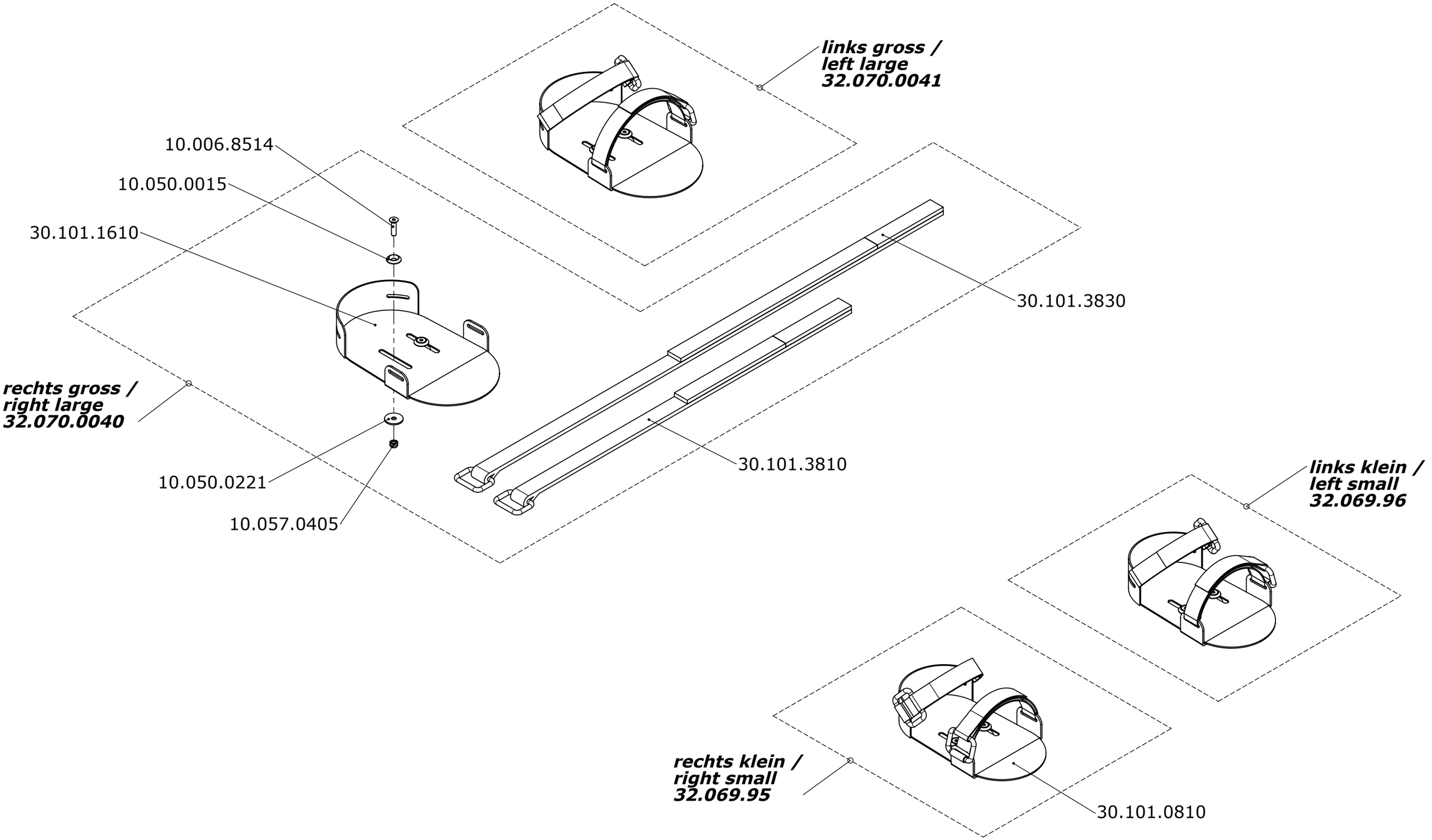

Erstellt *Prepared*	12.02.2009	PW	Benennung / *Description*: Fussführung / Foot guide
Geändert *Modified*		-	
Gepr./Freig. *Approved*	01.04.2009	TN	
Status *Status*			

LEVO AG
CH-5610 Wohlen
www.levo.ch
THE EXPERTS IN STANDING

Rollstuhl *Wheelchair*	Artikelnummer *Art. no.*	Blatt / Anz *Sheet / no. of*	Index / *Rev.*
C3	50.072.0390	1 / 1	

VERTRAULICH! Dieses Dokument ist unser geistiges Eigentum. Es darf ohne unsere ausdrückliche Genehmigung weder kopiert, vervielfältigt oder verwertet, noch an Dritte weitergegeben werden. © LEVO AG

CONFIDENTIAL! All rights reserved. Reproduction and processing in any form whatever is not permittet without written authority of LEVO AG.

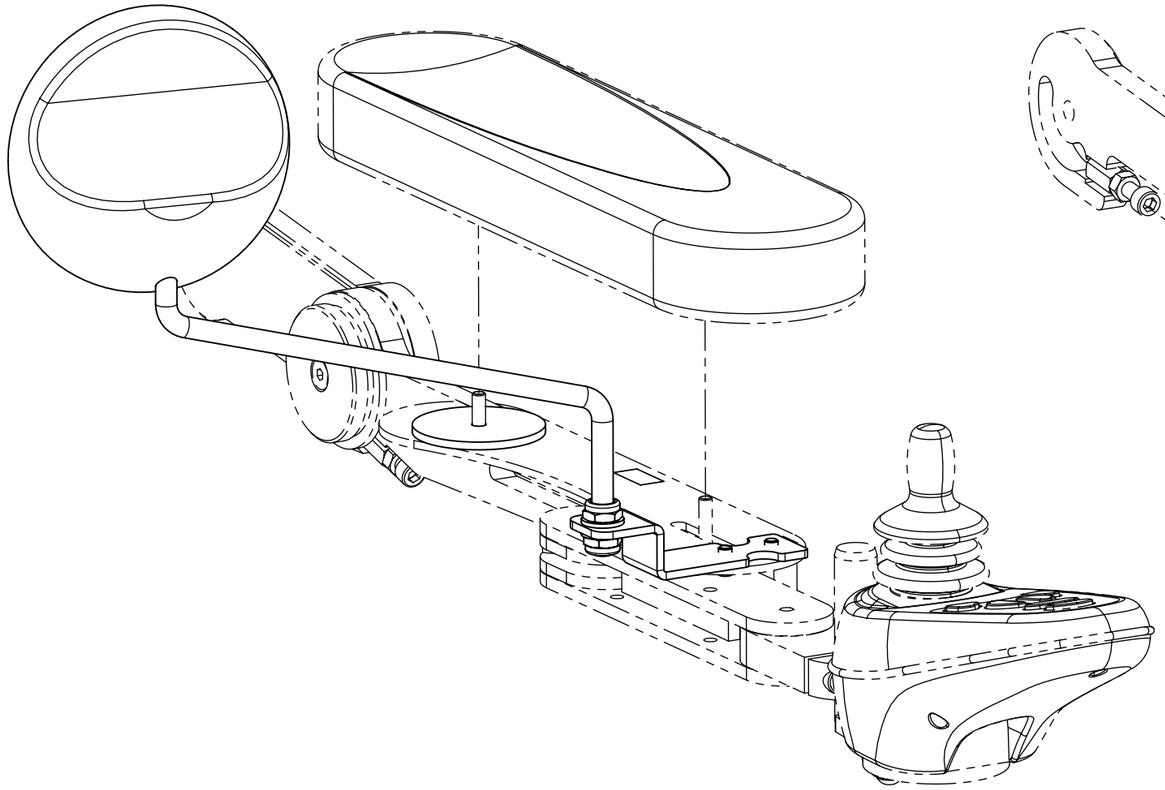

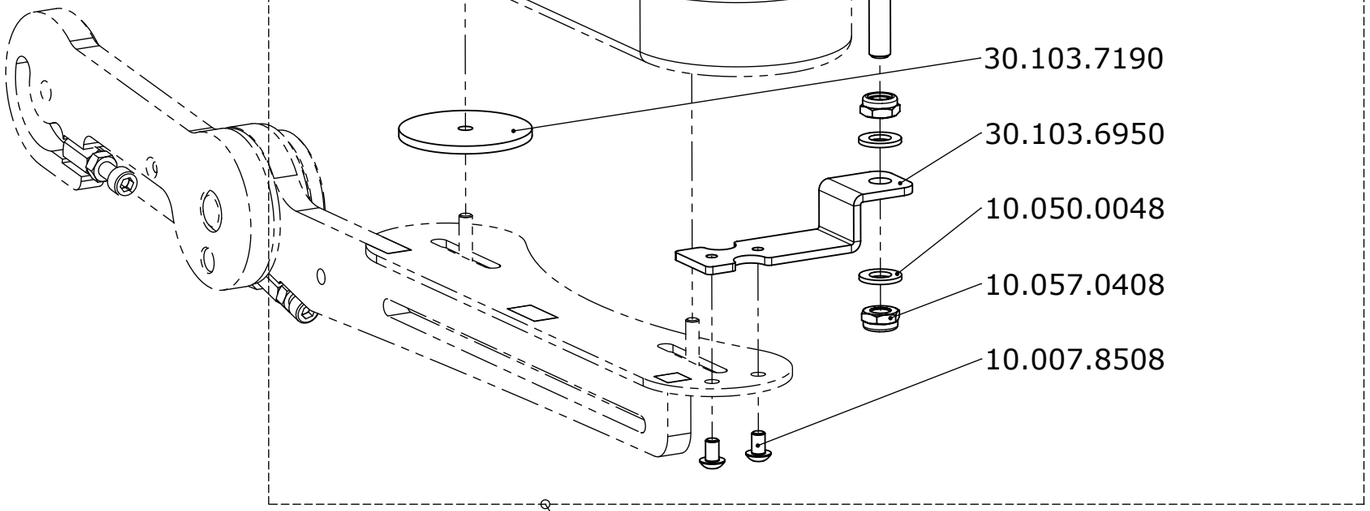

Erstellt *Prepared*	28.01.2009	PW	Benennung / *Description*
Geändert *Modified*		-	Rückspiegel
Gepr./Freig. *Approved*	01.04.2009	TN	Rear view mirror
Status *Status*			

LEVO.ch THE EXPERTS IN STANDING

LEVO AG
CH-5610 Wohlen
www.levo.ch

Rollstuhl *Wheelchair*: C3

Artikelnummer *Art. no.*: 50.072.0400

Blatt / Anz *Sheet / no. of*: 1 / 1

Index / *Rev.*

VERTRAULICH! Dieses Dokument ist unser geistiges Eigentum. Es darf ohne unsere ausdrückliche Genehmigung weder kopiert, vervielfältigt oder verwertet, noch an Dritte weitergegeben werden. © LEVO AG

CONFIDENTIAL! All rights reserved. Reproduction and processing in any form whatever is not permittet without written authority of LEVO AG.

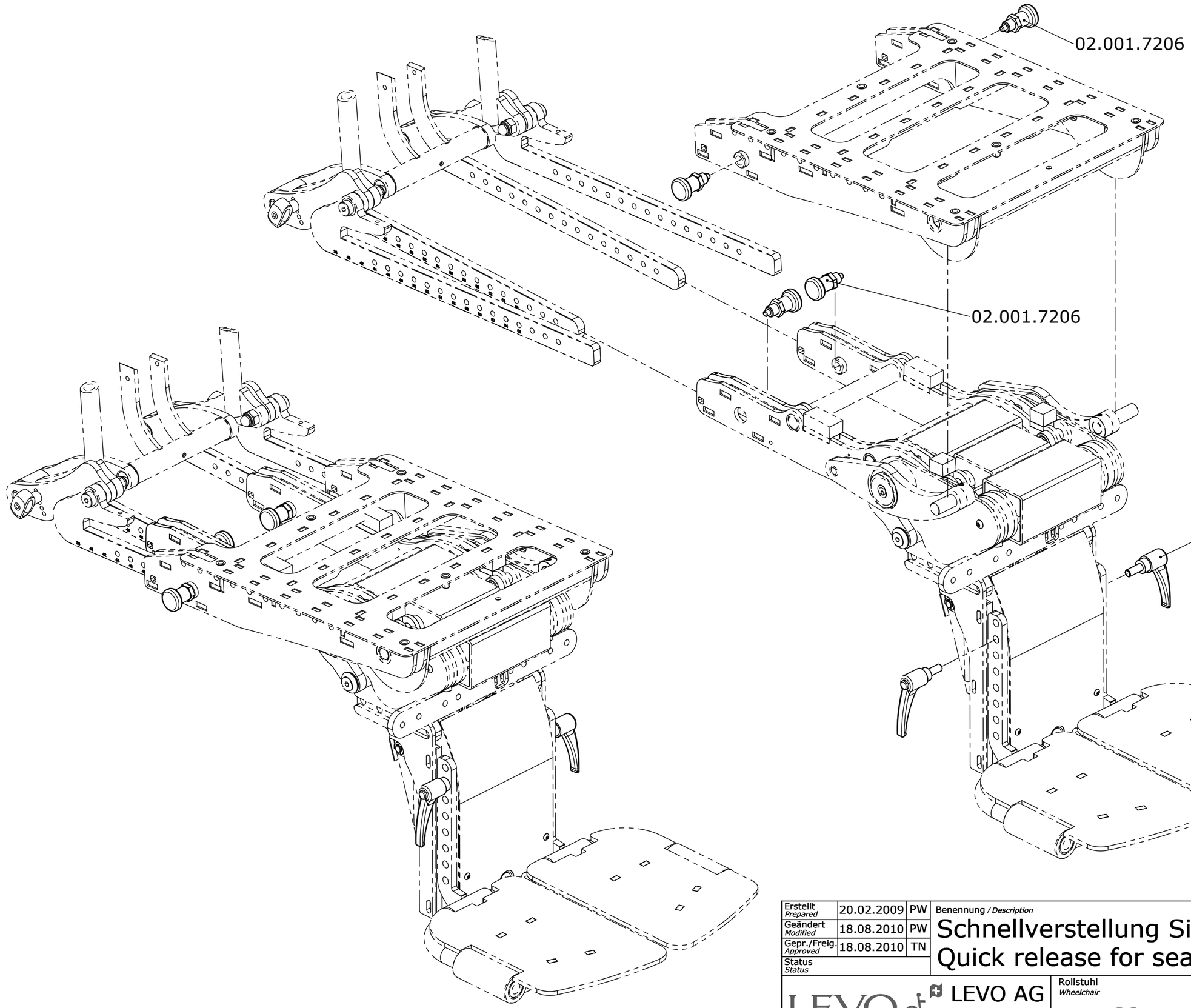

Set
32.072.0270

Erstellt *Prepared*	20.02.2009	PW
Geändert *Modified*	18.08.2010	PW
Gepr./Freig. *Approved*	18.08.2010	TN
Status *Status*		

Benennung / *Description*

Schnellverstellung Sitztiefe
Quick release for seat depth

LEVO.ch THE EXPERTS IN STANDING

LEVO AG
CH-5610 Wohlen
www.levo.ch

Rollstuhl *Wheelchair*: C3

Artikelnummer *Art. no.*: 50.072.0410

Blatt / Anz *Sheet / no. of*: 1 / 1

Index / *Rev.*: A

VERTRAULICH! Dieses Dokument ist unser geistiges Eigentum. Es darf ohne unsere ausdrückliche Genehmigung weder kopiert, vervielfältigt oder verwertet, noch an Dritte weitergegeben werden. © LEVO AG

CONFIDENTIAL! All rights reserved. Reproduction and processing in any form whatever is not permittet without written authority of LEVO AG.

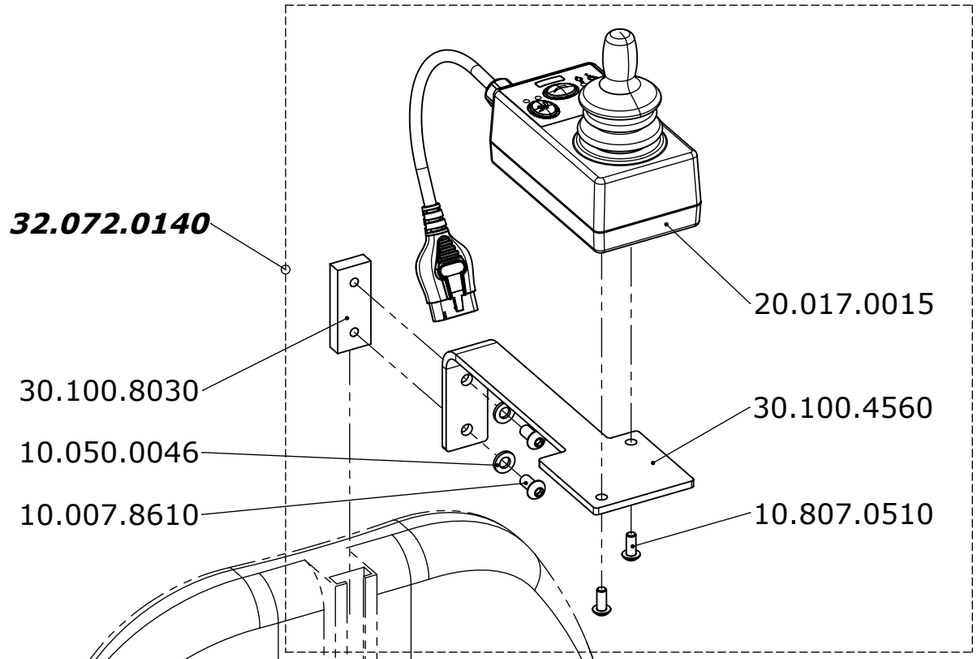

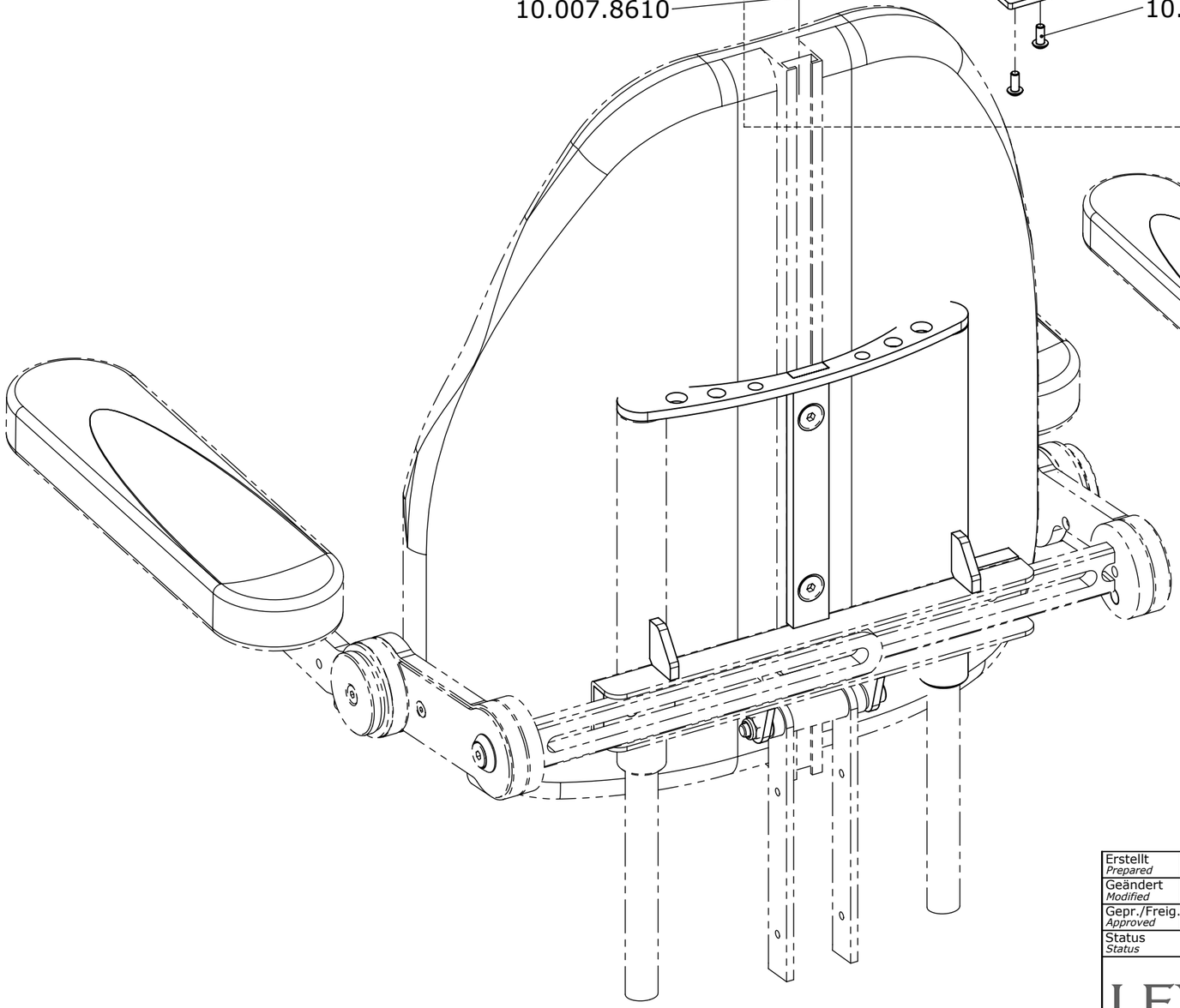

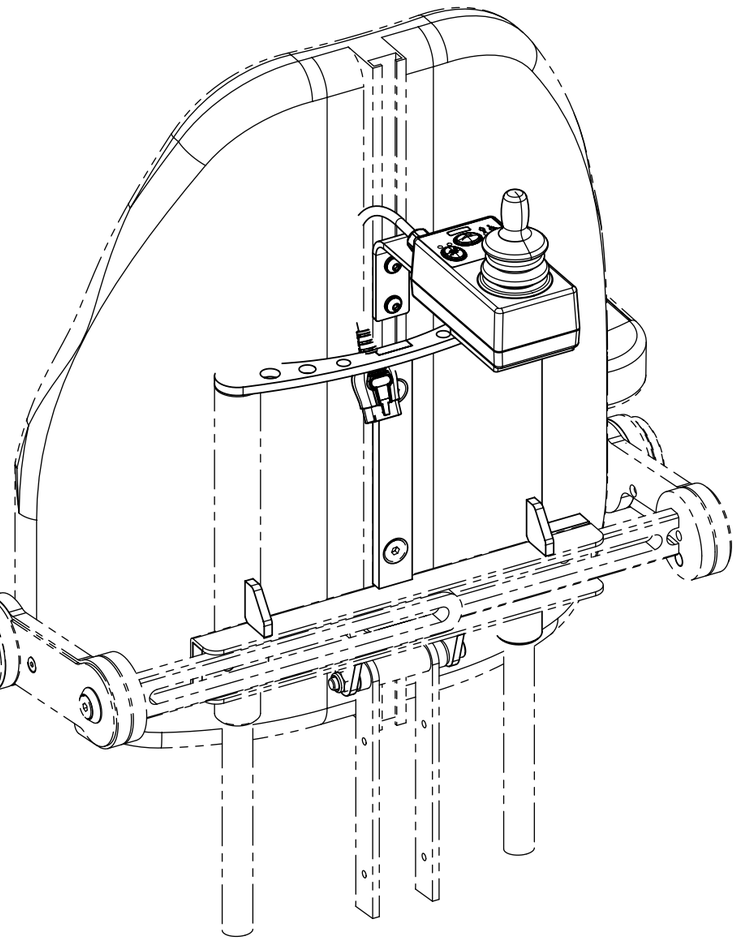

Erstellt *Prepared*	11.11.2008	PW	Benennung / *Description*
Geändert *Modified*		-	Begleitsteuerung VR2
Gepr./Freig. *Approved*	01.04.2009	TN	Dual attendant module VR2
Status *Status*			

LEVO AG
CH-5610 Wohlen
www.levo.ch

Rollstuhl *Wheelchair*: C3

Artikelnummer *Art. no.*: 50.072.0420

Blatt / Anz *Sheet / no. of*: 1 / 1

Index / *Rev.*

VERTRAULICH! Dieses Dokument ist unser geistiges Eigentum. Es darf ohne unsere ausdrückliche Genehmigung weder kopiert, vervielfältigt oder verwertet, noch an Dritte weitergegeben werden. © LEVO AG

CONFIDENTIAL! All rights reserved. Reproduction and processing in any form whatever is not permittet without written authority of LEVO AG.

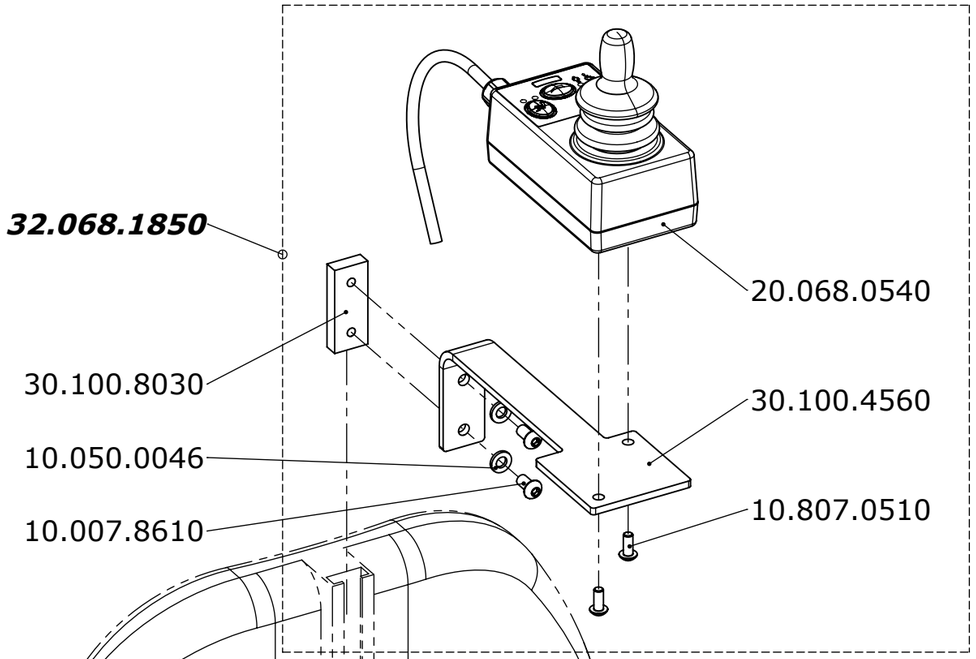

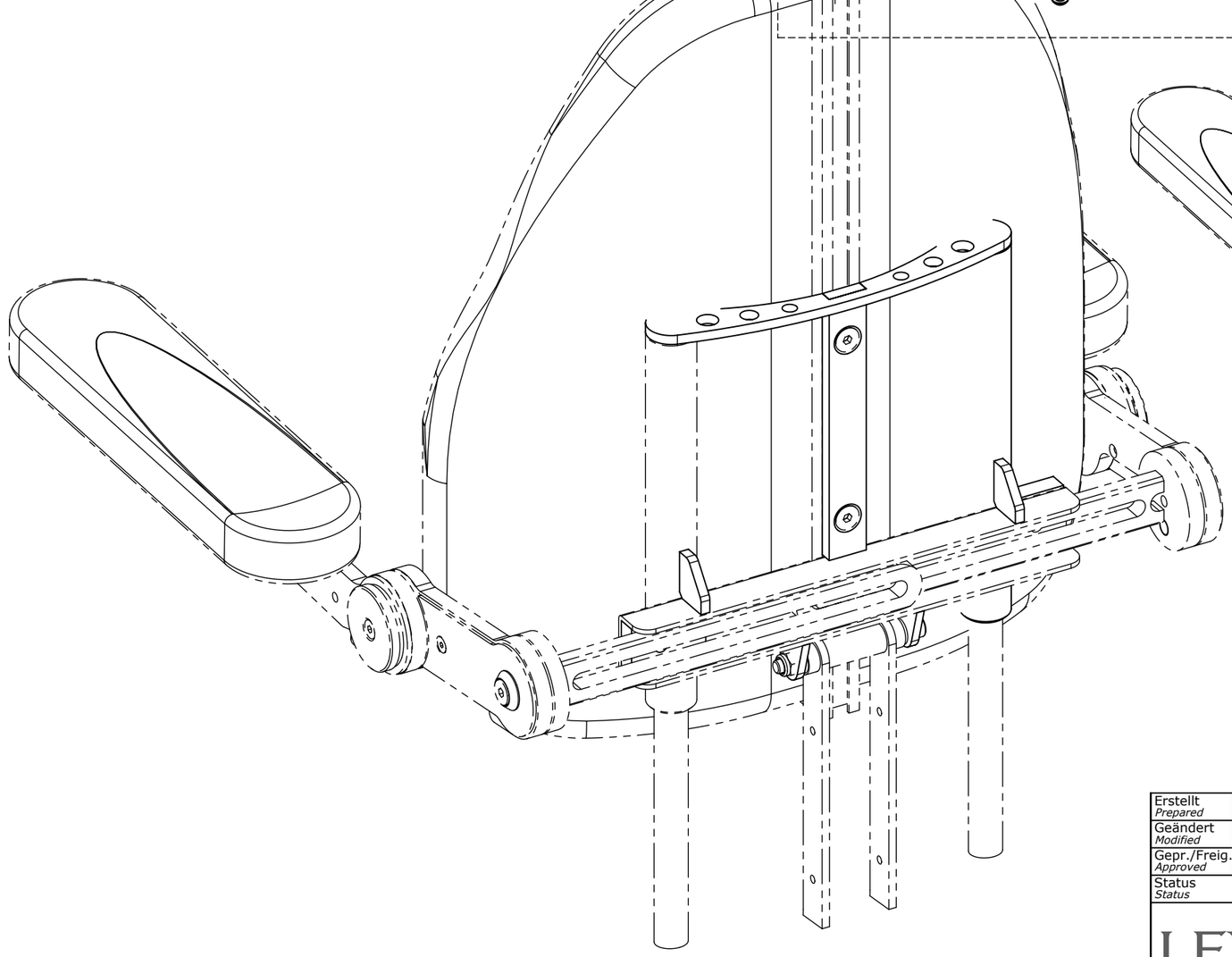

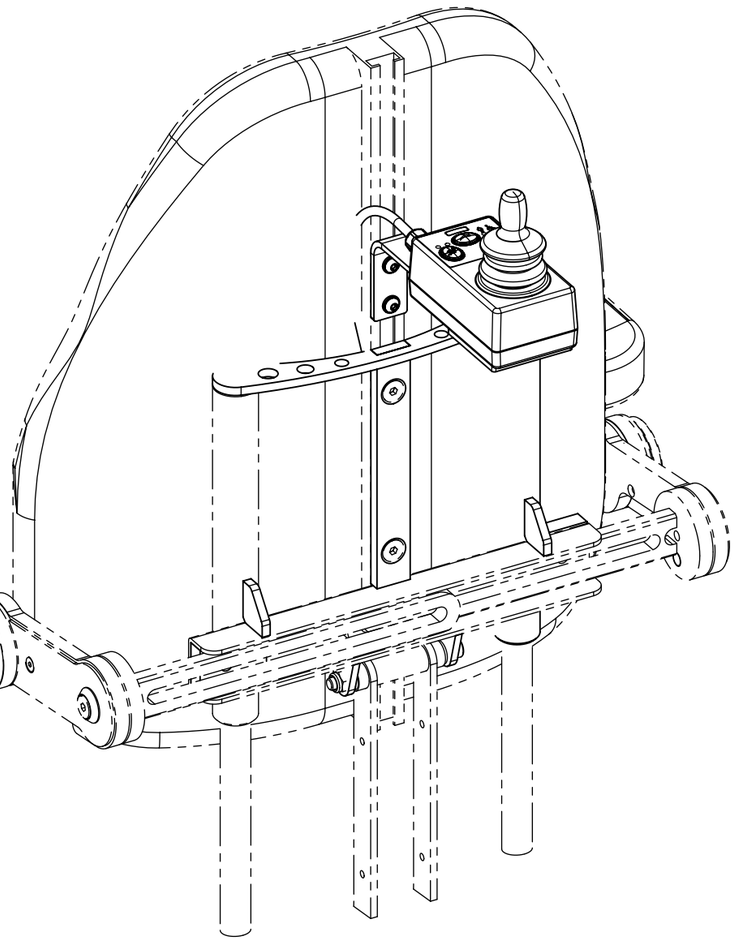

Erstellt *Prepared*	19.02.2009	PW	Benennung / *Description*
Geändert *Modified*		-	Begleitsteuerung R-Net
Gepr./Freig. *Approved*	01.04.2009	TN	Dual attendant module R-Net
Status *Status*			

LEVO.ch THE EXPERTS IN STANDING

LEVO AG
CH-5610 Wohlen
www.levo.ch

Rollstuhl *Wheelchair*: C3

Artikelnummer *Art. no.*: 50.072.0430

Blatt / Anz *Sheet / no. of*: 1 / 1

Index / *Rev.*

VERTRAULICH! Dieses Dokument ist unser geistiges Eigentum. Es darf ohne unsere ausdrückliche Genehmigung weder kopiert, vervielfältigt oder verwertet, noch an Dritte weitergegeben werden. © LEVO AG

CONFIDENTIAL! All rights reserved. Reproduction and processing in any form whatever is not permittet without written authority of LEVO AG.

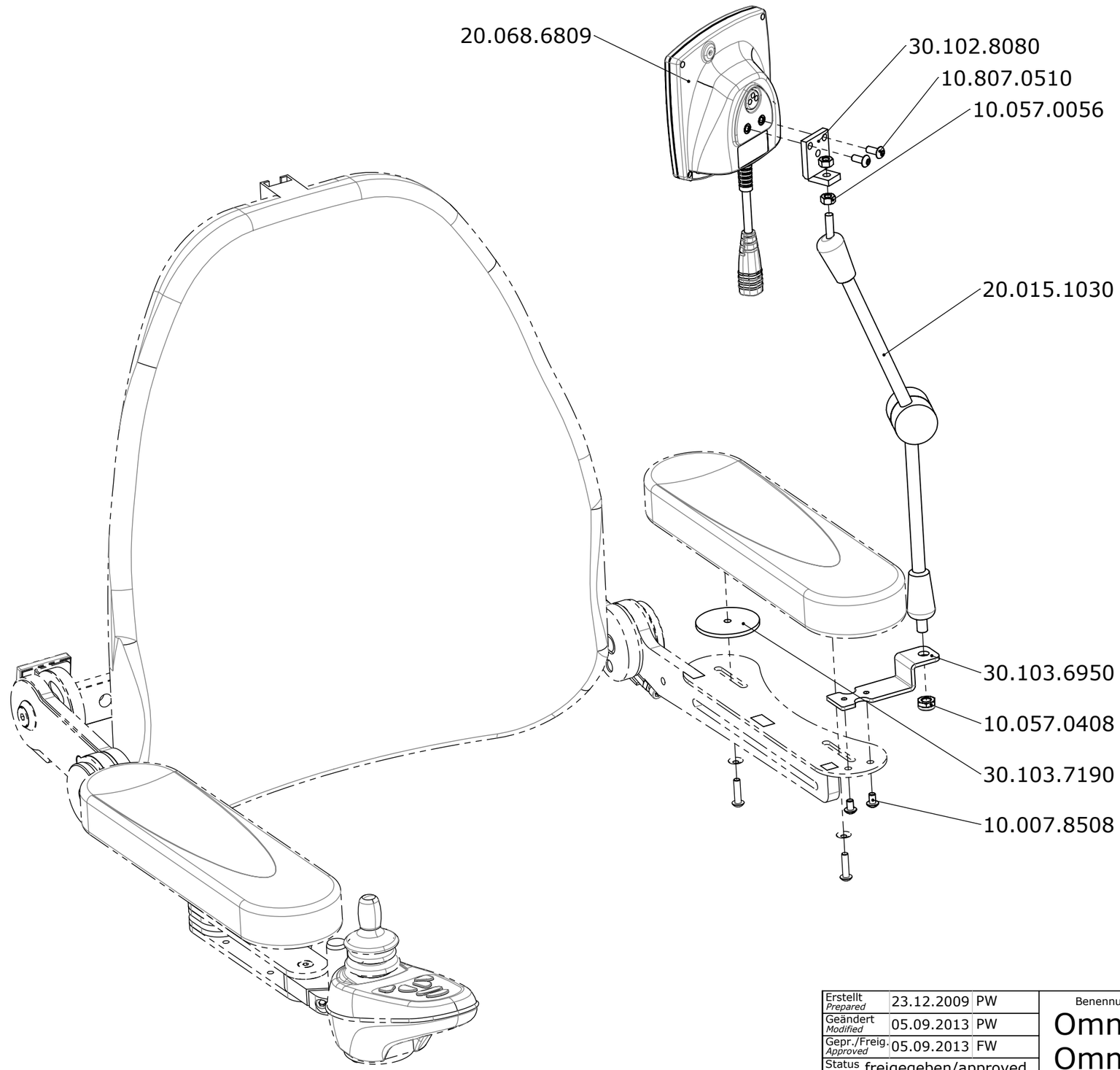

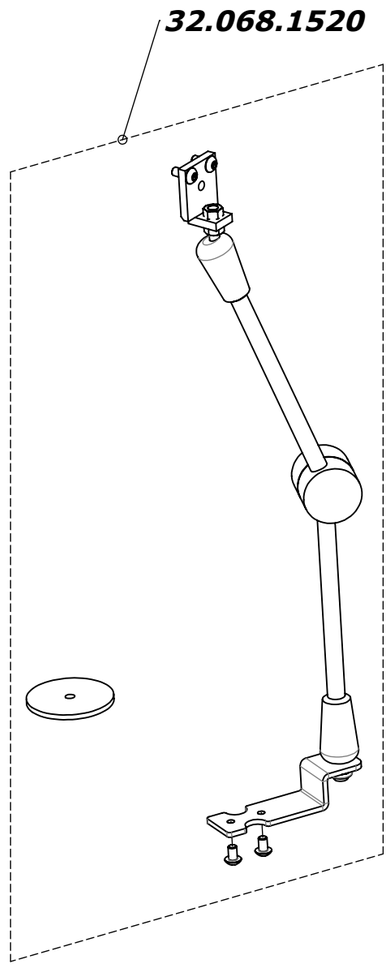

Erstellt *Prepared*	23.12.2009	PW
Geändert *Modified*	05.09.2013	PW
Gepr./Freig. *Approved*	05.09.2013	FW
Status *Status*	freigegeben/approved	

Benennung / *Description*

Omni-Modul Halterung
Omni modul holder

LEVO AG
CH-5610 Wohlen
www.levo.ch

Rollstuhl *Wheelchair*: C3

Artikelnummer *Art. no.*: 50.072.0440

Blatt / Anz *Sheet / no. of*: 1 / 1

Index / *Rev.*: A

VERTRAULICH! Dieses Dokument ist unser geistiges Eigentum. Es darf ohne unsere ausdrückliche Genehmigung weder kopiert, vervielfältigt oder verwertet, noch an Dritte weitergegeben werden. © LEVO AG

CONFIDENTIAL! All rights reserved. Reproduction and processing in any form whatever is not permittet without written authority of LEVO AG.

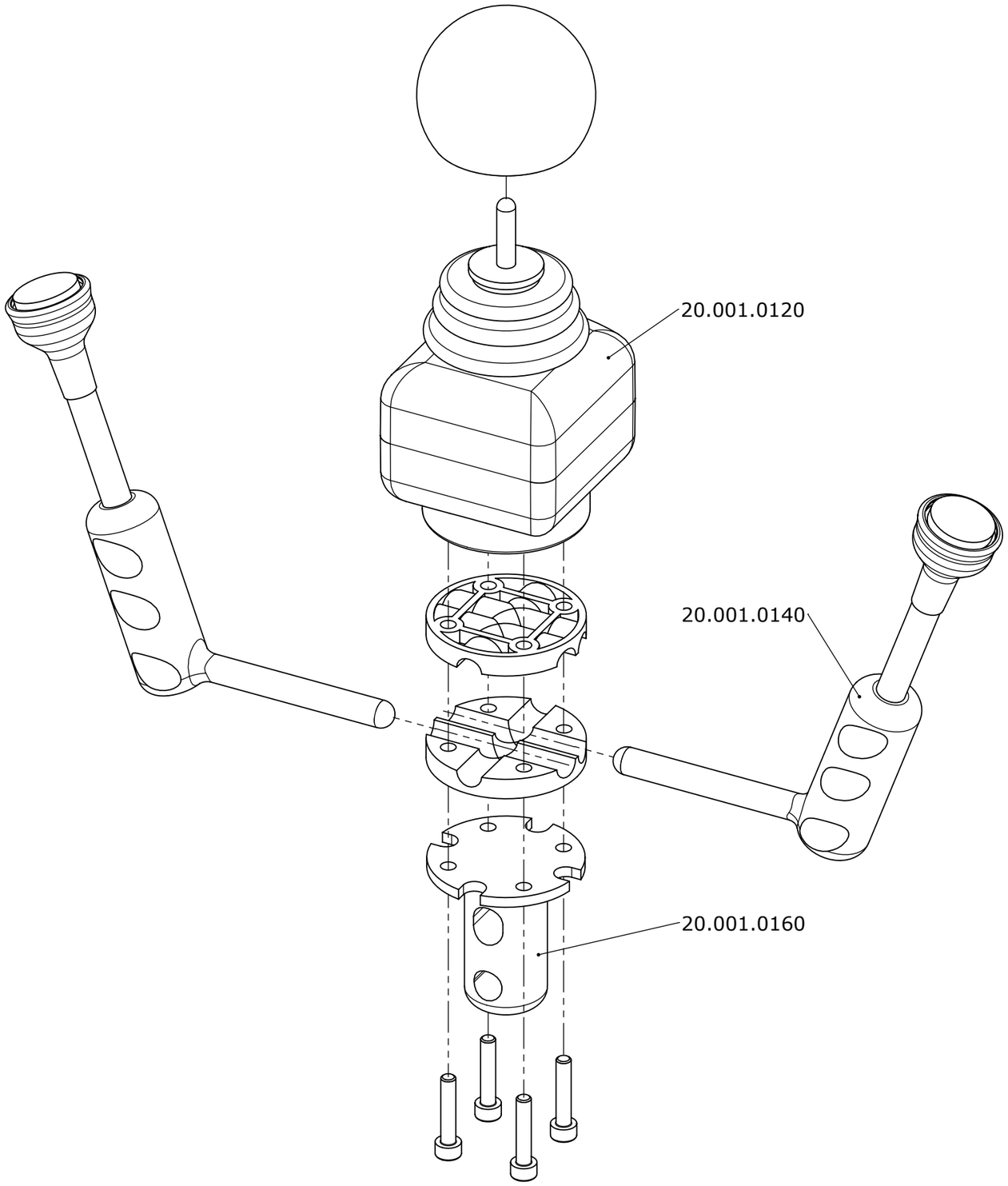

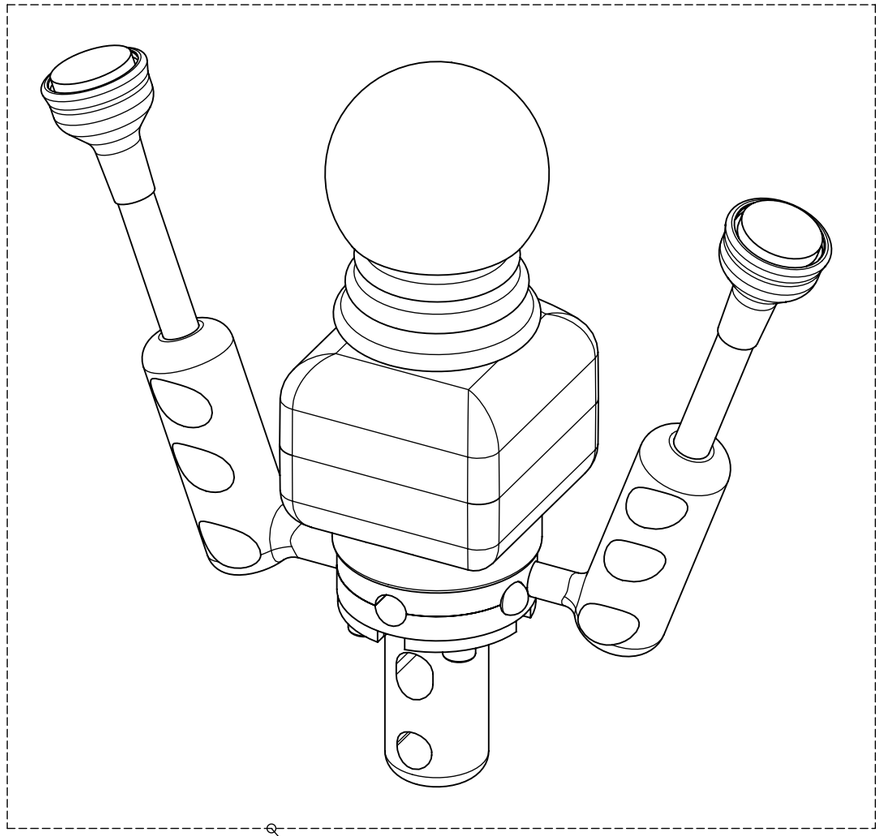

Erstellt *Prepared*	20.08.2010	PW	Benennung / *Description*
Geändert *Modified*		-	Kinnsteuerungs - Set Omni
Gepr./Freig. *Approved*	20.08.2010	TN	Chincontrol-Kit Omni
Status *Status*			

LEVO AG
CH-5610 Wohlen
www.levo.ch

Rollstuhl *Wheelchair*: C3

Artikelnummer *Art. no.*: 50.072.0450

Blatt / Anz *Sheet / no. of*: 1 / 1

Index / *Rev.*

VERTRAULICH! Dieses Dokument ist unser geistiges Eigentum. Es darf ohne unsere ausdrückliche Genehmigung weder kopiert, vervielfältigt oder verwertet, noch an Dritte weitergegeben werden. © LEVO AG

CONFIDENTIAL! All rights reserved. Reproduction and processing in any form whatever is not permittet without written authority of LEVO AG.

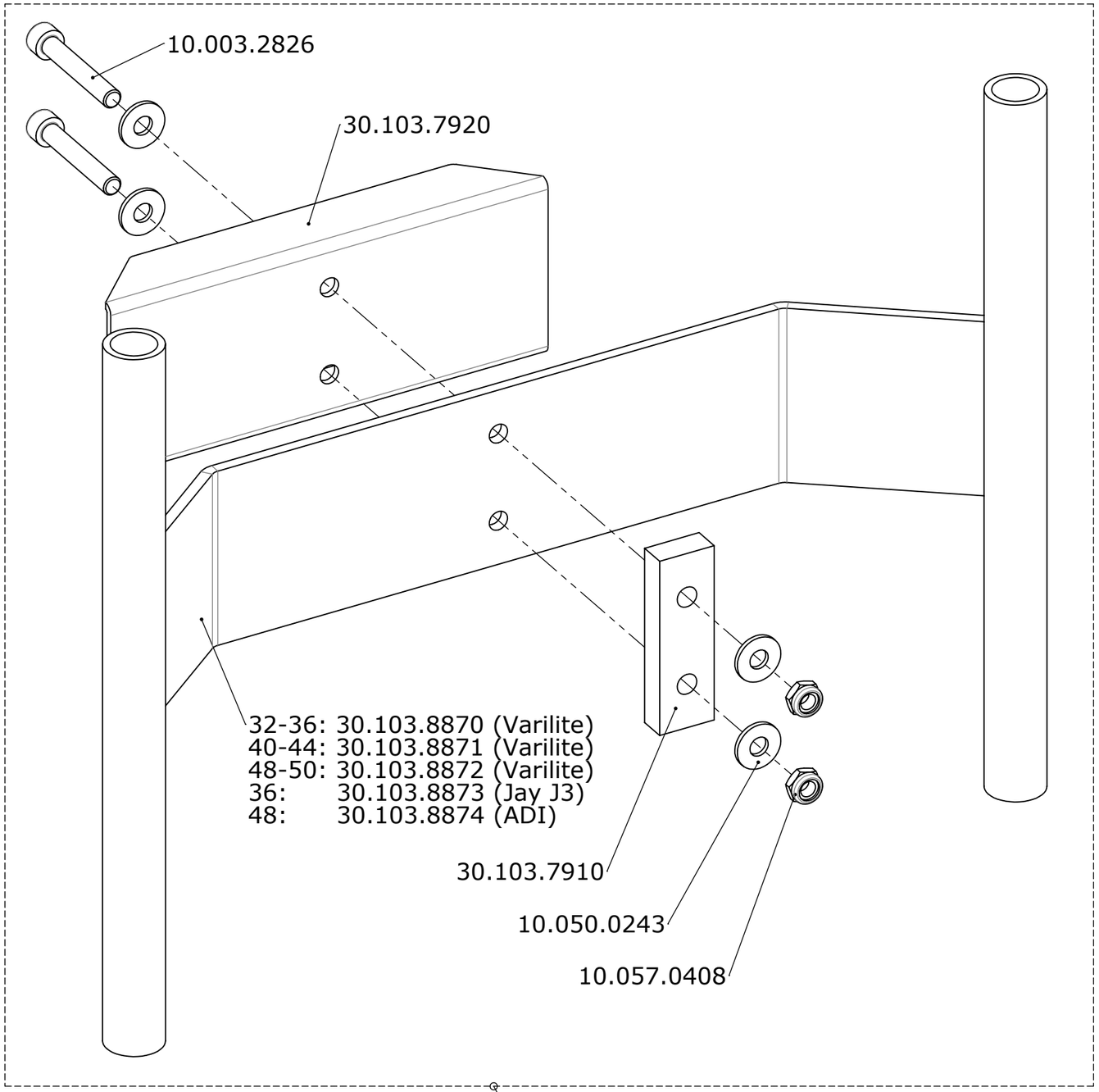

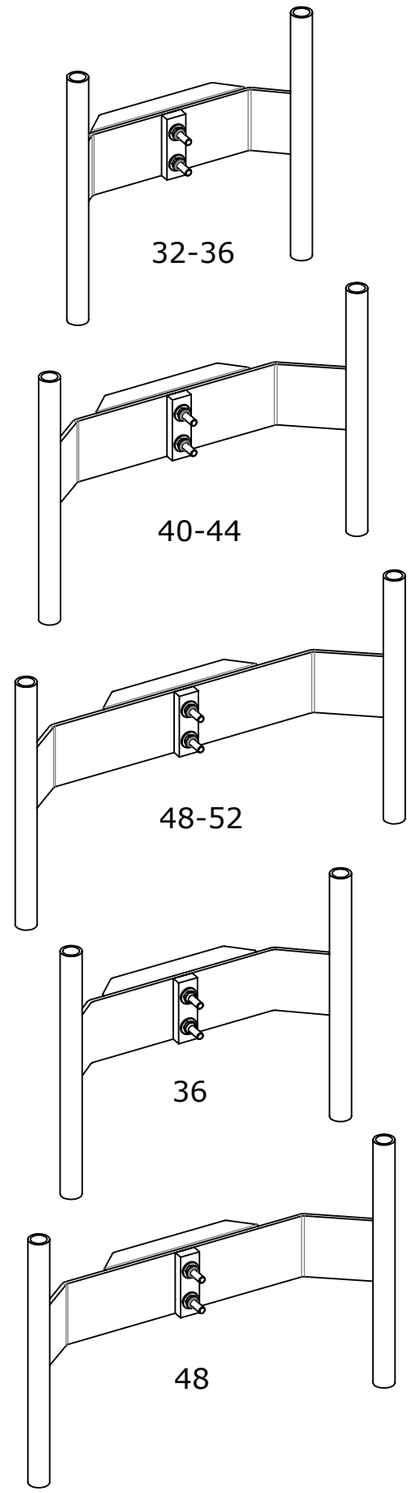

Anbauset / Conversion set		
Sitzbreite / Seat width	Artikelnummer / Article no.	Anbausettyp /Mountingset-Typ
32-36	32.072.0351	Varilite
40-44	32.072.0352	Varilite
48-52	32.072.0353	Varilite
36	32.072.0354	Jay J3
48	32.072.0355	ADI

Erstellt / Prepared	02.05.2011	PW
Geändert / Modified	23.05.2013	PW
Gepr./Freig. / Approved	23.05.2013	BM
Status / Status	freigegeben/approved	

Benennung / *Description*

Anbauset für ext. Rückenlehne
Conversion set for ext. backrest

LEVO AG
THE EXPERTS IN STANDING
CH-5610 Wohlen
www.levo.ch

Rollstuhl / *Wheelchair*: C3

Artikelnummer / *Art. no.*: 50.072.0460

Blatt / Anz / *Sheet / no. of*: 1 / 1

Index / *Rev.*: C

VERTRAULICH! Dieses Dokument ist unser geistiges Eigentum. Es darf ohne unsere ausdrückliche Genehmigung weder kopiert, vervielfältigt oder verwertet, noch an Dritte weitergegeben werden. © LEVO AG

CONFIDENTIAL! All rights reserved. Reproduction and processing in any form whatever is not permittet without written authority of LEVO AG.

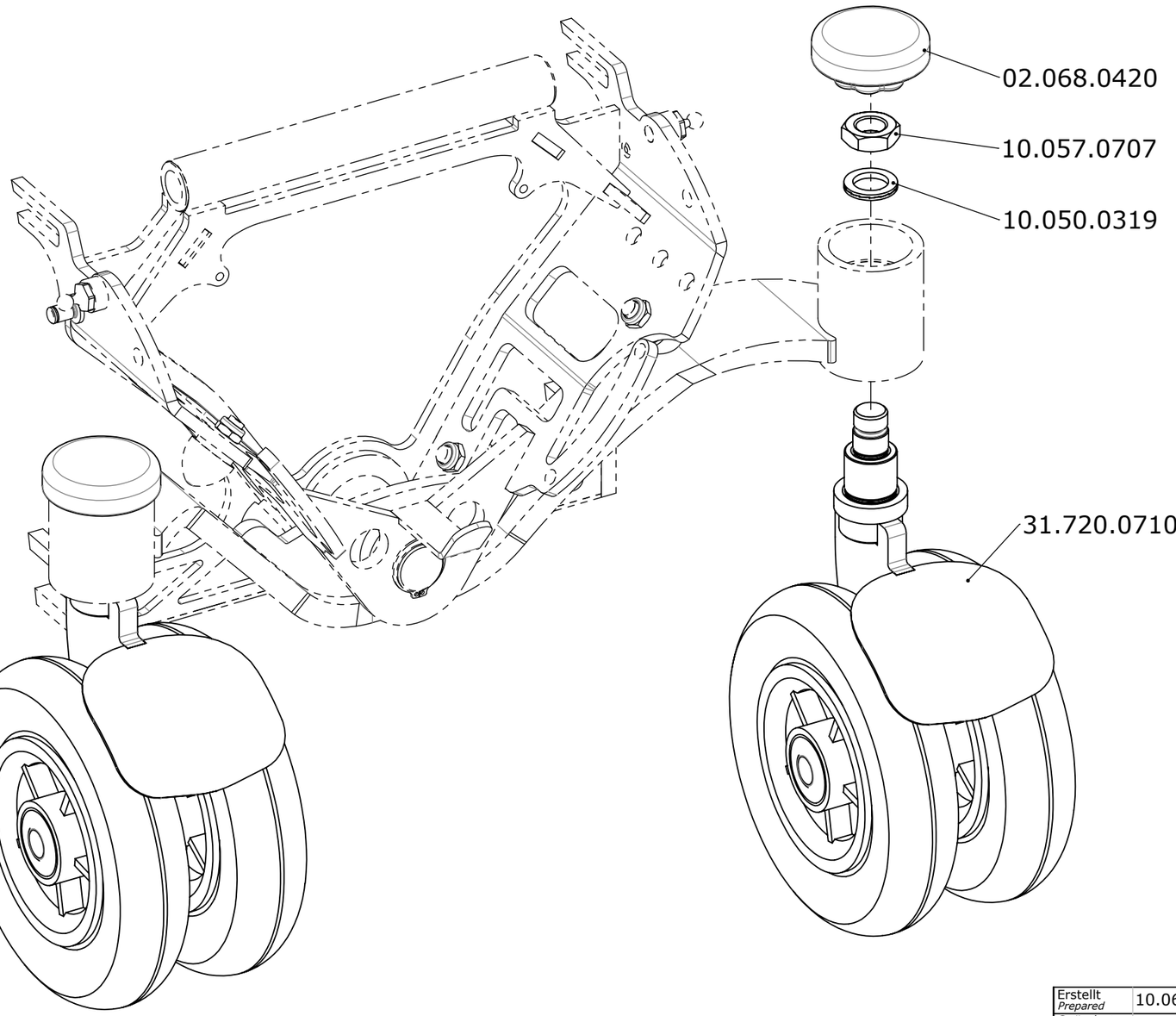

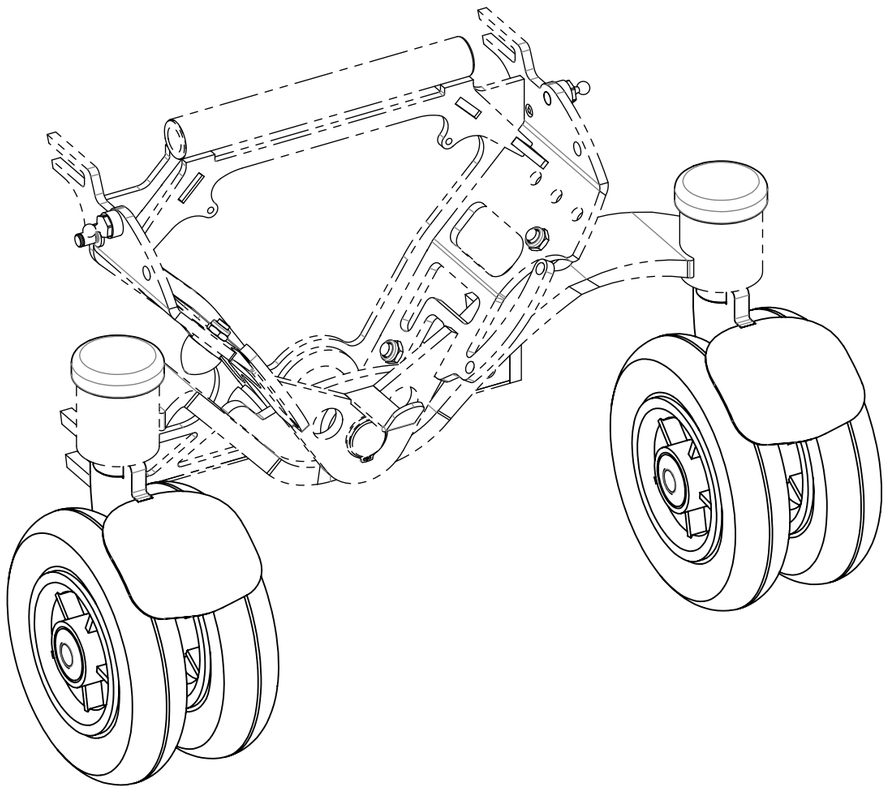

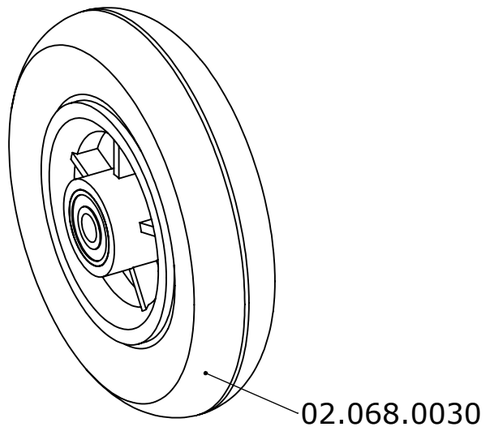

Erstellt *Prepared*	10.06.2011	PW
Geändert *Modified*	18.10.2011	PW
Gepr./Freig. *Approved*	18.10.2011	BM
Status *Status*		

Benennung / *Description*

Zwillingsräder 7" ab Oktober 2011
Twin-Wheels 7" since october 2011

LEVO AG
THE EXPERTS IN STANDING
CH-5610 Wohlen
www.levo.ch

Rollstuhl *Wheelchair*: C3

Artikelnummer *Art. no.*: 50.072.0470

Blatt / Anz *Sheet / no. of*: 1 / 1

Index / *Rev.*: B

VERTRAULICH! Dieses Dokument ist unser geistiges Eigentum. Es darf ohne unsere ausdrückliche Genehmigung weder kopiert, vervielfältigt oder verwertet, noch an Dritte weitergegeben werden. © LEVO AG

CONFIDENTIAL! All rights reserved. Reproduction and processing in any form whatever is not permittet without written authority of LEVO AG.

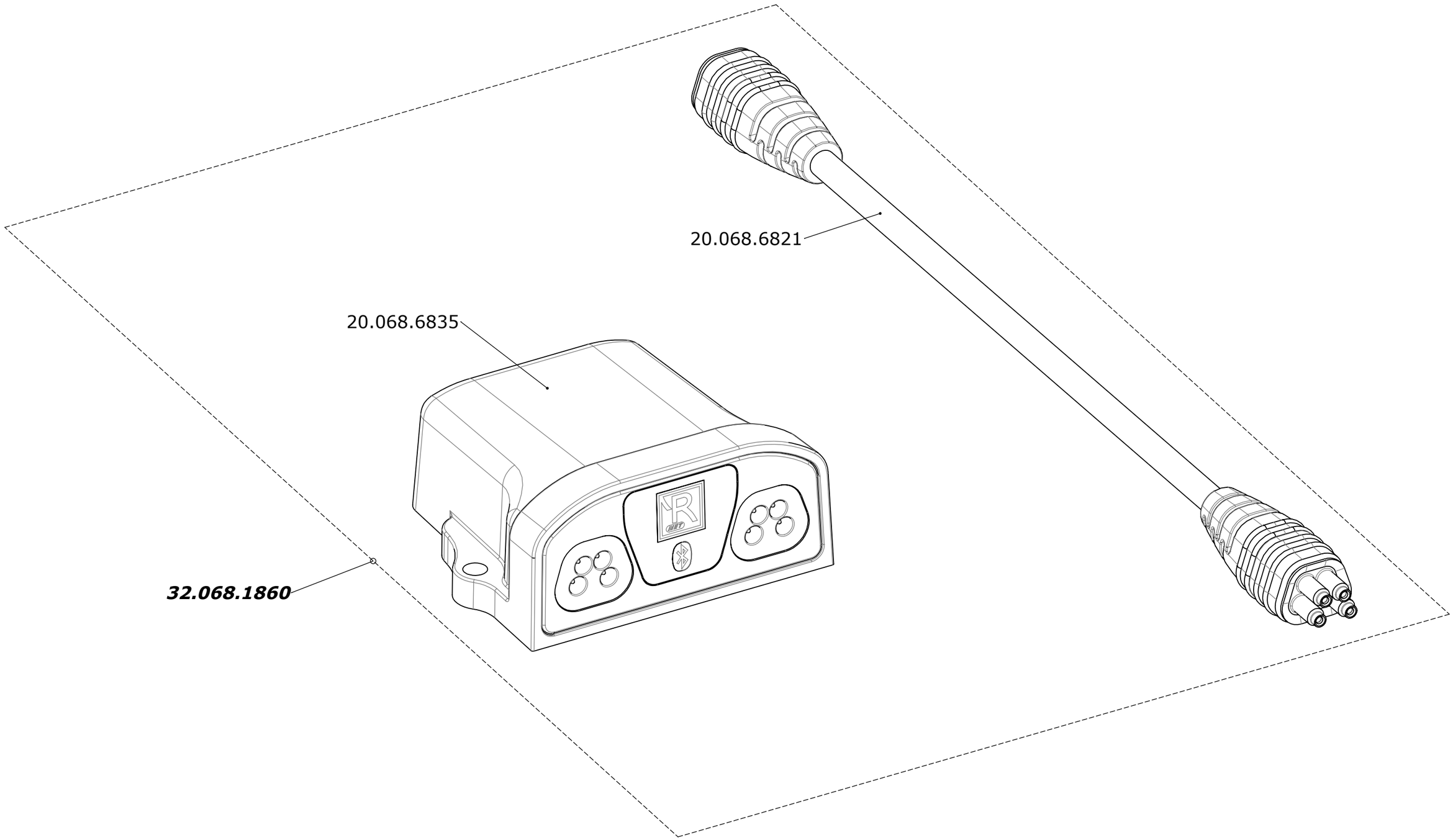

Erstellt *Prepared*	04.09.2013	PW	Benennung / *Description*: Bluetooth-Modul R-Net
Geändert *Modified*		-	
Gepr./Freig. *Approved*	04.09.2013	FW	
Status *Status*	freigegeben/approved		

LEVO AG
CH-5610 Wohlen
www.levo.ch
THE EXPERTS IN STANDING

Rollstuhl *Wheelchair*	Artikelnummer *Art. no.*	Blatt / Anz *Sheet / no. of*	Index / *Rev.*
C3	50.072.0480	1 / 1	-

VERTRAULICH! Dieses Dokument ist unser geistiges Eigentum. Es darf ohne unsere ausdrückliche Genehmigung weder kopiert, vervielfältigt oder verwertet, noch an Dritte weitergegeben werden. © LEVO AG

CONFIDENTIAL! All rights reserved. Reproduction and processing in any form whatever is not permittet without written authority of LEVO AG.

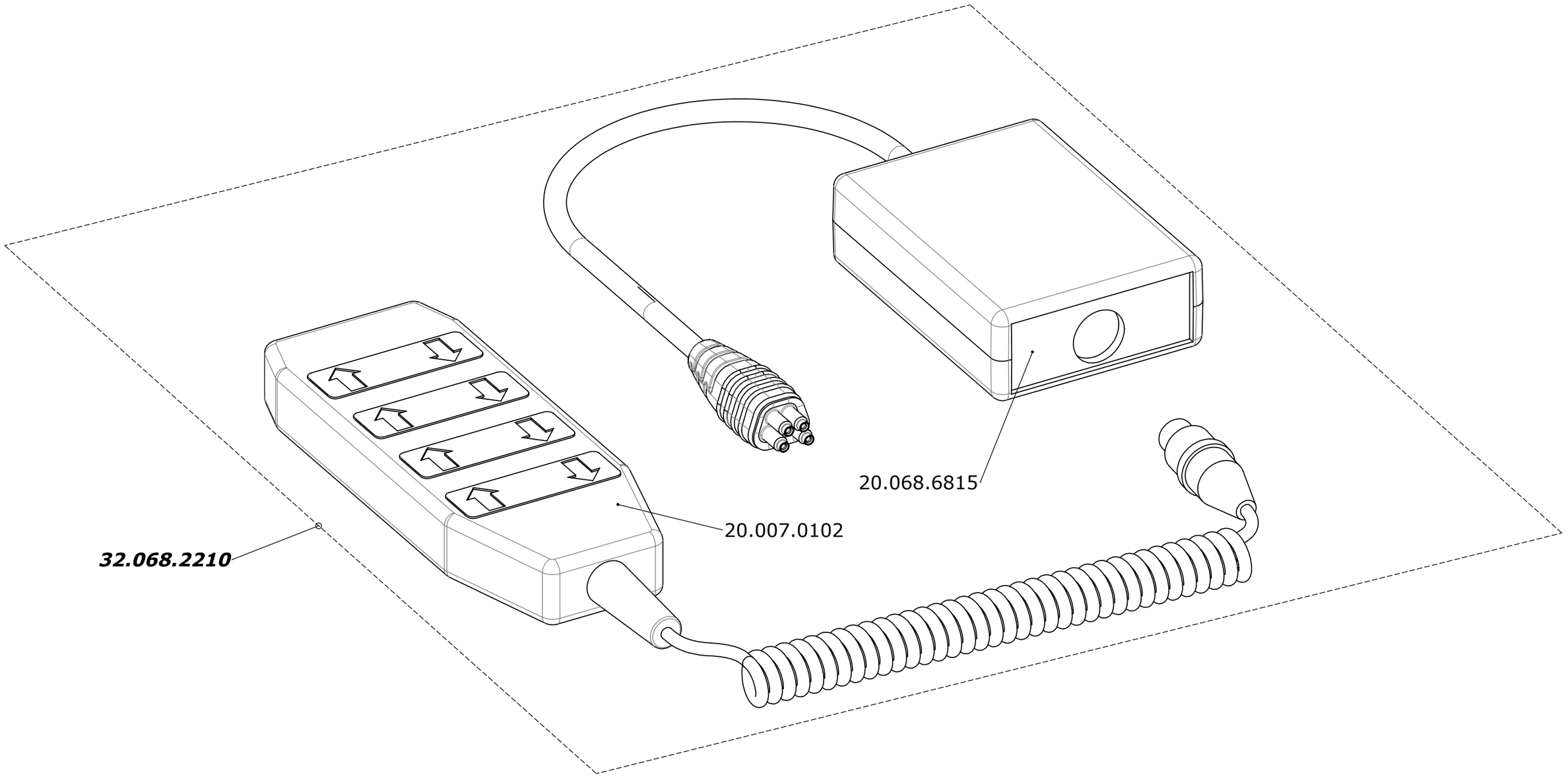

Erstellt *Prepared*	04.09.2013	PW
Geändert *Modified*		-
Gepr./Freig. *Approved*	04.09.2013	FW
Status *Status*	freigegeben/approved	

Benennung / *Description*

Handbedienung
Manual operation

LEVO AG
CH-5610 Wohlen
www.levo.ch
THE EXPERTS IN STANDING

Rollstuhl *Wheelchair*: C3

Artikelnummer *Art. no.*: 50.072.0490

Blatt / Anz *Sheet / no. of*: 1 / 1

Index / *Rev.*: -

VERTRAULICH! Dieses Dokument ist unser geistiges Eigentum. Es darf ohne unsere ausdrückliche Genehmigung weder kopiert, vervielfältigt oder verwertet, noch an Dritte weitergegeben werden. © LEVO AG

CONFIDENTIAL! All rights reserved. Reproduction and processing in any form whatever is not permittet without written authority of LEVO AG.

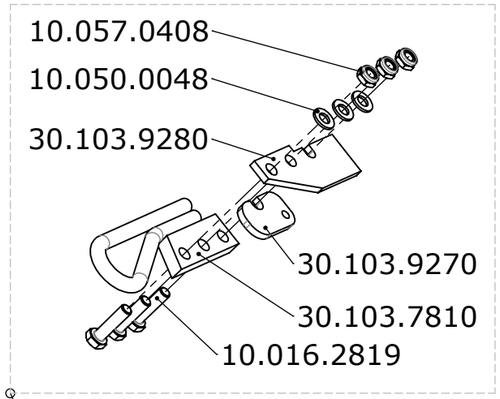

32.072.9020:
Set für C3-913 bis Mai 2011

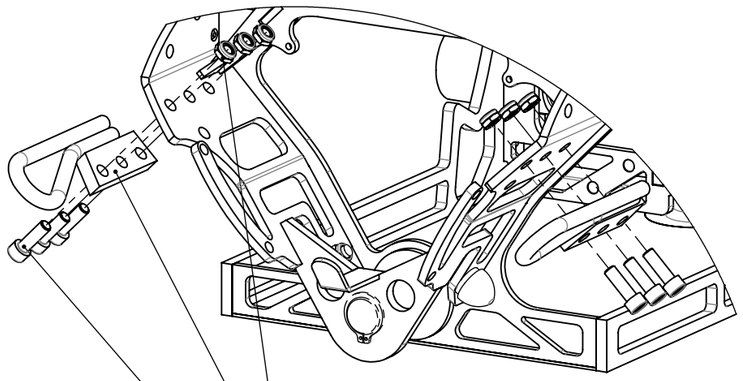

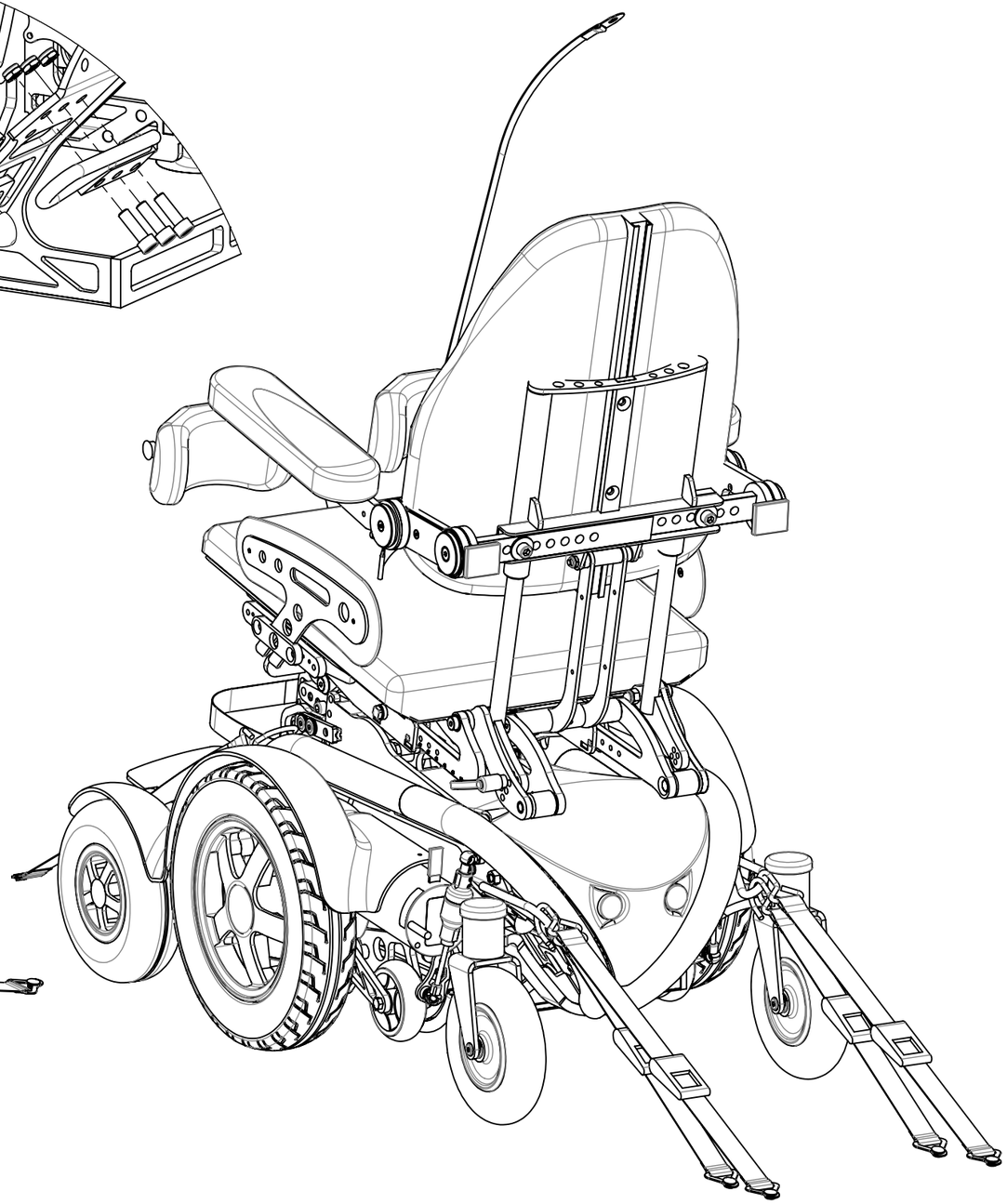

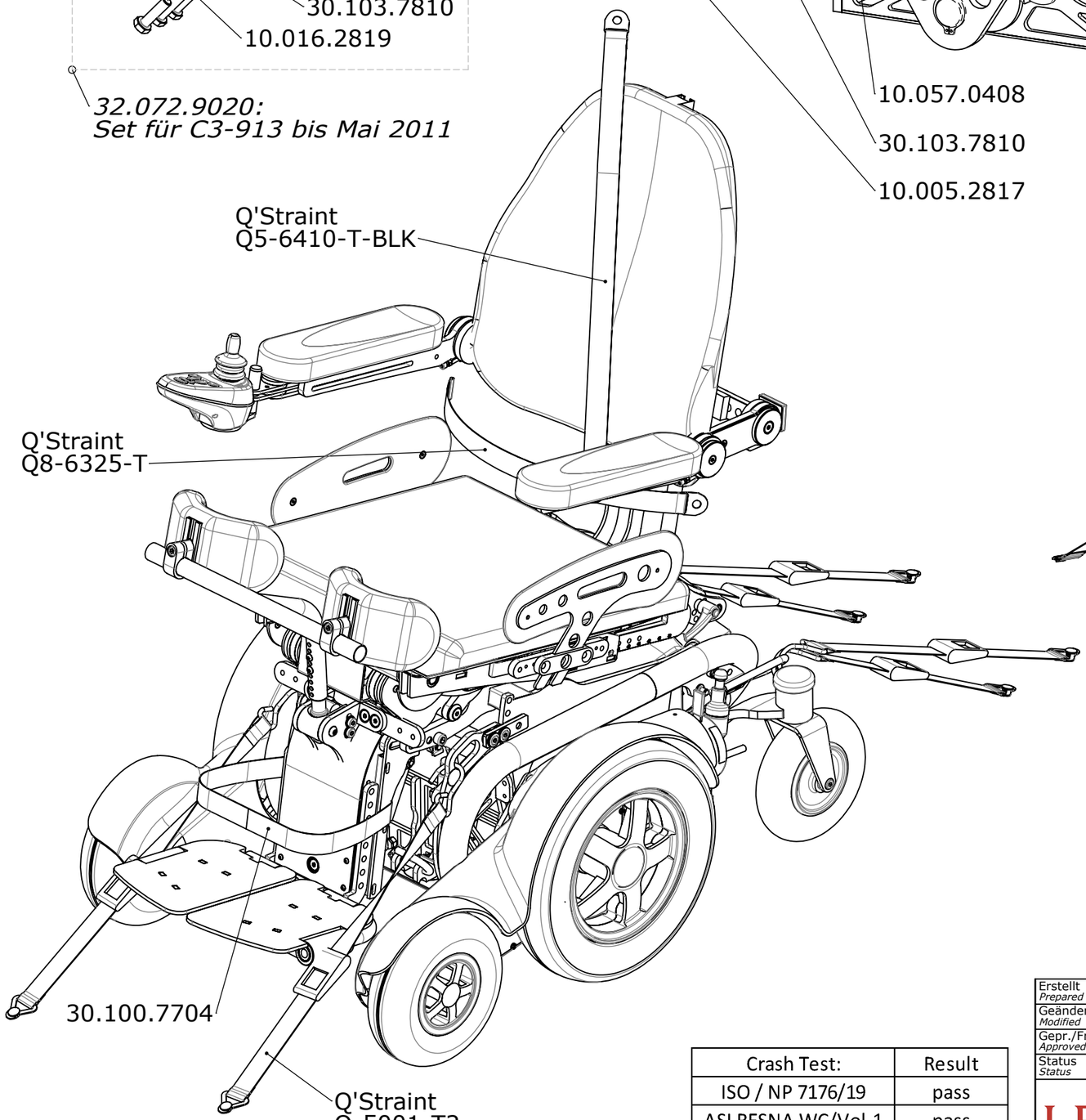

Crash Test:	Result
ISO / NP 7176/19	pass
ASI RESNA WC/Vol.1	pass

Erstellt *Prepared*	23.02.2009	PW
Geändert *Modified*	28.10.2011	PW
Gepr./Freig. *Approved*	28.10.2011	BM
Status *Status*		

Benennung / *Description*

Transporthalterungs System Tiedown-Set

LEVO.ch THE EXPERTS IN STANDING

LEVO AG
CH-5610 Wohlen
www.levo.ch

Rollstuhl *Wheelchair*: C3

Artikelnummer *Art. no.*: 50.072.0500

Blatt / Anz *Sheet / no. of*: 1 / 1

Index / *Rev.*: D

VERTRAULICH! Dieses Dokument ist unser geistiges Eigentum. Es darf ohne unsere ausdrückliche Genehmigung weder kopiert, vervielfältigt oder verwertet, noch an Dritte weitergegeben werden. © LEVO AG